Berço Farm

Ameise Design

Observações gerais

Pessoas Necessárias para Montagem

Ferramentas Necessárias (Não Fornecidas)

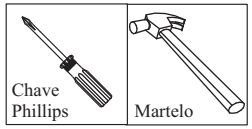

ATENÇÃO

1- Ler e observar atentamente toda a instrução antes de iniciar a montagem.
2- A montagem do produto deverá ser feita em uma superfície limpa e plana. Aconselhamos utilizar a embalagem para forrar o chão a fim de não danificar o produto.
3- Os parafusos devem ser apertados periodicamente.
4- Evitar batidas e o contato com objetos cortantes.
5-Observar a carga maxima na ultima folha.

LIMPEZA

1- Usar pano levemente umedecido com água seguido de pano seco.
2- Não utilizar produtos químicos ou abrasivos.

AMEISE design

Dúvidas e Sugestões: www.ameisedesign.com.br

IMPORTANTE LER COM ATENÇÃO E GUARDAR PARA EVENTUAIS CONSULTAS

a) Advertência: Esteja ciente do risco de chama aberta e outras fontes de calor, tais como aquecedores elétricos, aquecedores a gás etc. nas proximidades do berço.

b) Advertência: Não utilize o berço se alguma parte estiver quebrada, rasgada ou faltando. Utilizar somente peças de reposição aprovadas pelo fabricante.

c) Advertência: Não deixe nenhum objeto dentro ou próximo ao berço que possa servir de ponto de apoio ou apresente perigo de asfixia ou estrangulamento, como por exemplo, cordas, cordões de persiana/cortina etc.

d) Advertência: Nunca utilizar mais de um colchão no berço.

As instruções de uso devem incluir as seguintes recomendações.

a) Que o berço esteja pronto para uso somente quando os mecanismos de travamento estiverem devidamente acionados.

b) Se a altura da base do berço for ajustável, a posição mais baixa é a mais segura e a base deve ser sempre utilizada nessa posição tão logo o bebê tenha idade suficiente para sentar-se.

c) Quando existirem laterais móveis, uma advertência 'ao deixar a criança sozinha no berço, sempre certifique-se de que a lateral móvel esteja na posição mais alta' ;

d) Quando existirem dispositivos de apoio destacáveis para apoiar a base do berço acima da sua posição mais baixa, uma advertência de que é essencial remover esses dispositivos antes que o berço seja utilizado na sua posição mais baixa;

e) Desenho de montagem, uma lista e descrição de todas as peças e ferramentas requeridas para a montagem e um diagrama dos parafusos e outros fixadores requeridos;

f) Que a espessura do colchão deve ser tal que a altura interna (da superfície do colchão até a borda superior da armação de berço) seja de pelo menos 480 mm na posição mais baixa da base do berço e de pelo menos 180 mm na posição mais elevada na base do berço;

g) Quando o requisito em 6 f) for atendido por uma marca no berço, uma recomendação de que a marca indica a espessura máxima do colchão a ser utilizado com o berço;

h) Sobre o tamanho mínimo de colchão a ser utilizado com o berço. O comprimento e a largura devem ser tais que o espaço entre o colchão e as laterais e as extremidades não exceda 30mm;

i) De que todas as conexões de montagem devem ser sempre apertadas adequadamente e que as conexões sejam verificadas regularmente e reapertadas, conforme necessário;

j) Instruções para a lavagem/limpeza, quando aplicável;

k) Advertência para evitar riscos de quedas: quando a criança for capaz de escalar o berço, ele não pode mais ser utilizado por essa criança.

O Colchão não é uma parte integrante do berço, recomendamos o uso de colchões com espessura máxima permitida de 120mm conforme a ABNT NBR 13579-1.
A medida do colchão devera ser: A 120mm x L 700mm x P 1300mm (USAR COLCHÃO DE DENSIDADE 18 OU 20)

LIMPEZA

1- Usar pano levemente umedecido com água seguido de pano seco.
2- Não utilizar produtos químicos ou abrasivos.

Partes do produto

1. Cabeceira/Peseira (2x)
2. Grade (2x)
3. Estrado (1x)
4. Base (1x)
5. Pé (2x)
6. Pé (2x)
7. Travessa do Pé (2x)

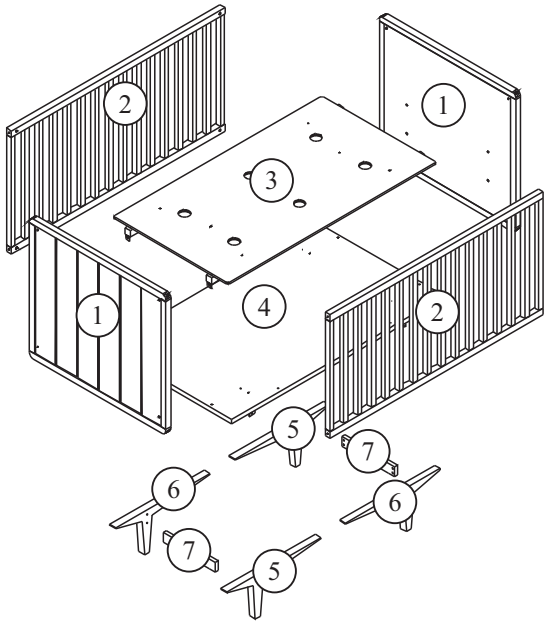

Componentes modo Mini Cama:

Embalagem dos componentes separada, utilizar só quando for transformar o berço em mini cama.

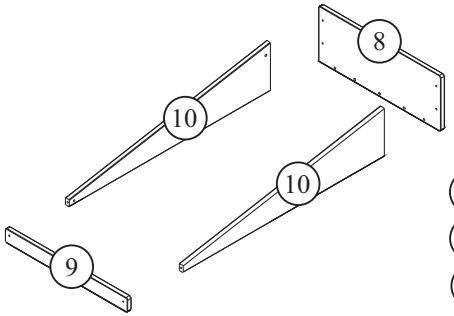

8. Cabeceira Mini Cama (1x)
9. Peseira Mini Cama (1x)
10. Grade Mini Cama (2x)

Componentes

Obs.: Ferragens a mais para eventuais percas!

A 6X TAMBOR MINIFIX	B 6X PF MINIFIX USINADO ROSCA FINA	C 4X FELTRO Ø25	D 4X CAVILHA Ø12X40	E 12X PF AA CAB CH PH Ø4,5x30	F 8X TRAPÉZIO
G 4X SUPORTE DO ESTRADO	H 1X CHAVE ZETA	I 4X PF M6X10	J 8X PF SX INT CPL 1/4x40 ZINCADO	K 4X PF AA CAB CH PH Ø5X50	L 6X CAVILHA Ø8X30

❶ Pré Montagem

B 6X PF MINIFIX USINADO ROSCA FINA	D 4X CAVILHA Ø12X40	F 8X TRAPÉZIO	G 4X SUPORTE DO ESTRADO	I 4X PF M6X10

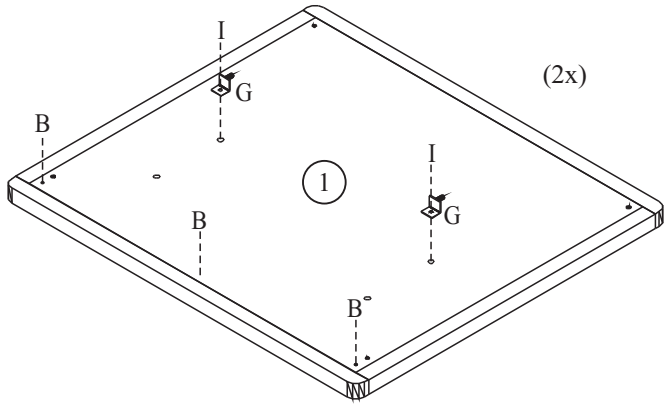

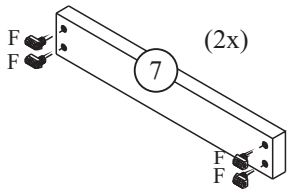

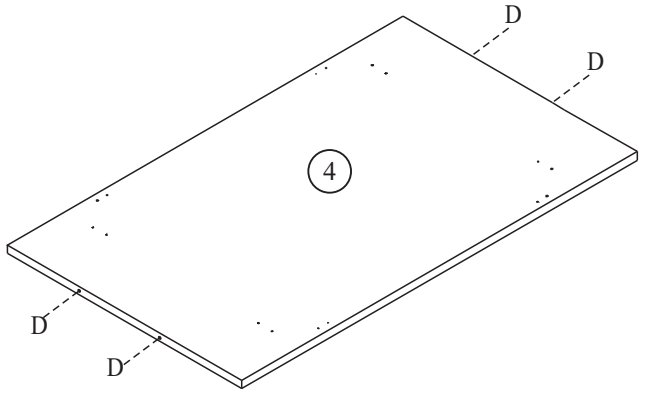

❶ Montagem

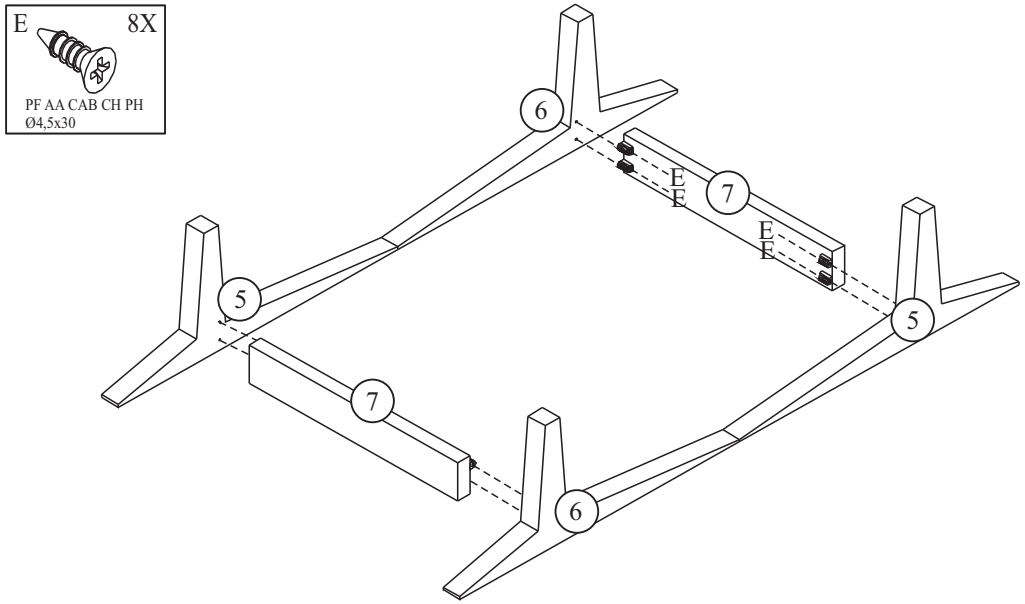

❷ Montagem

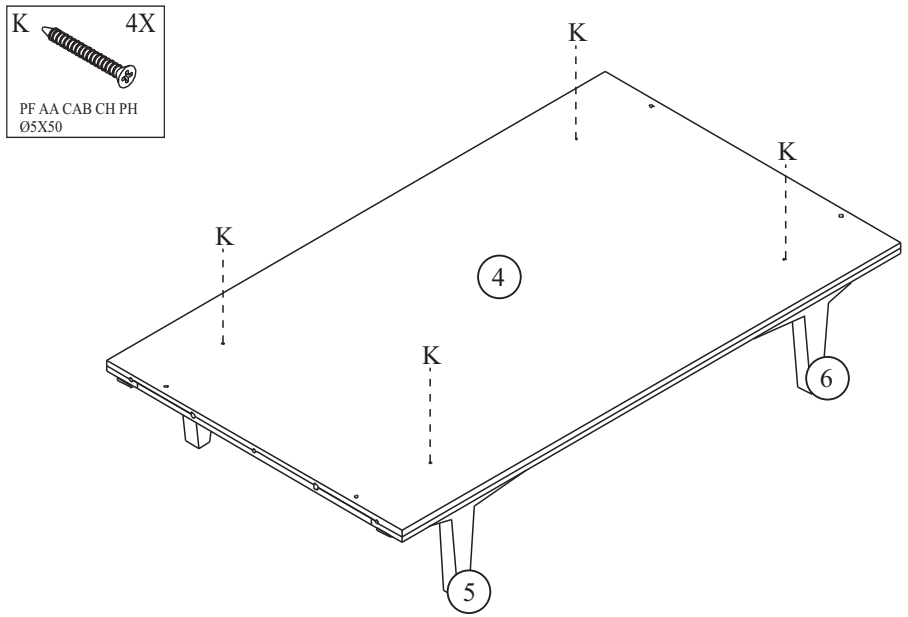

❸ Montagem

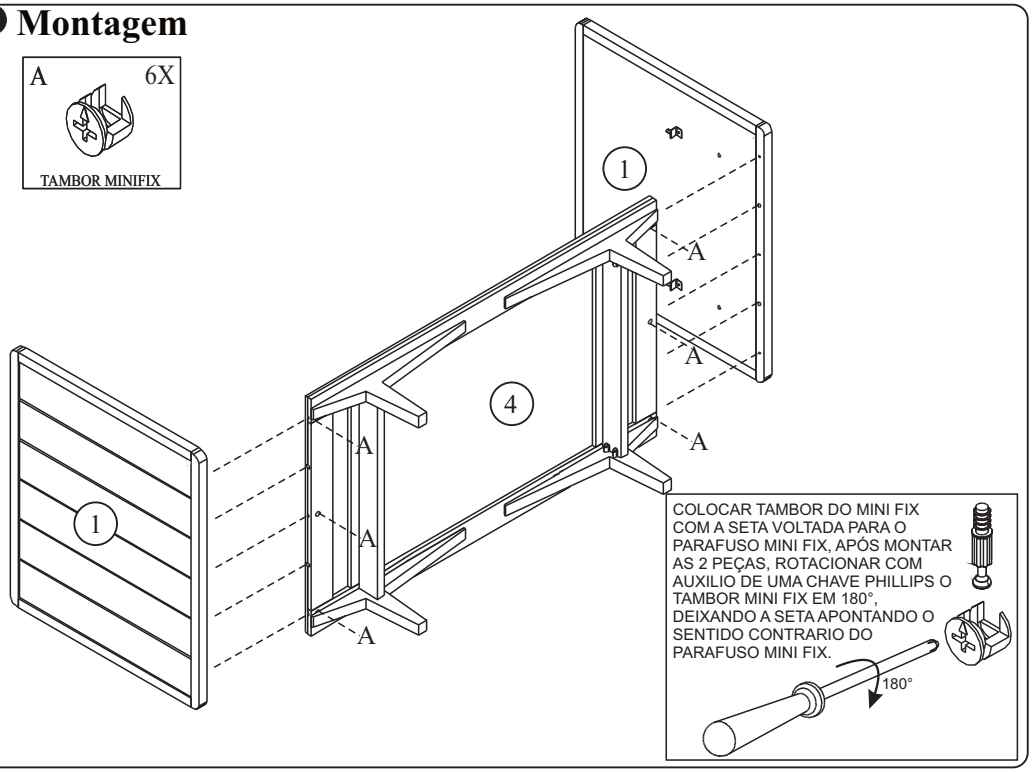

❹ Montagem

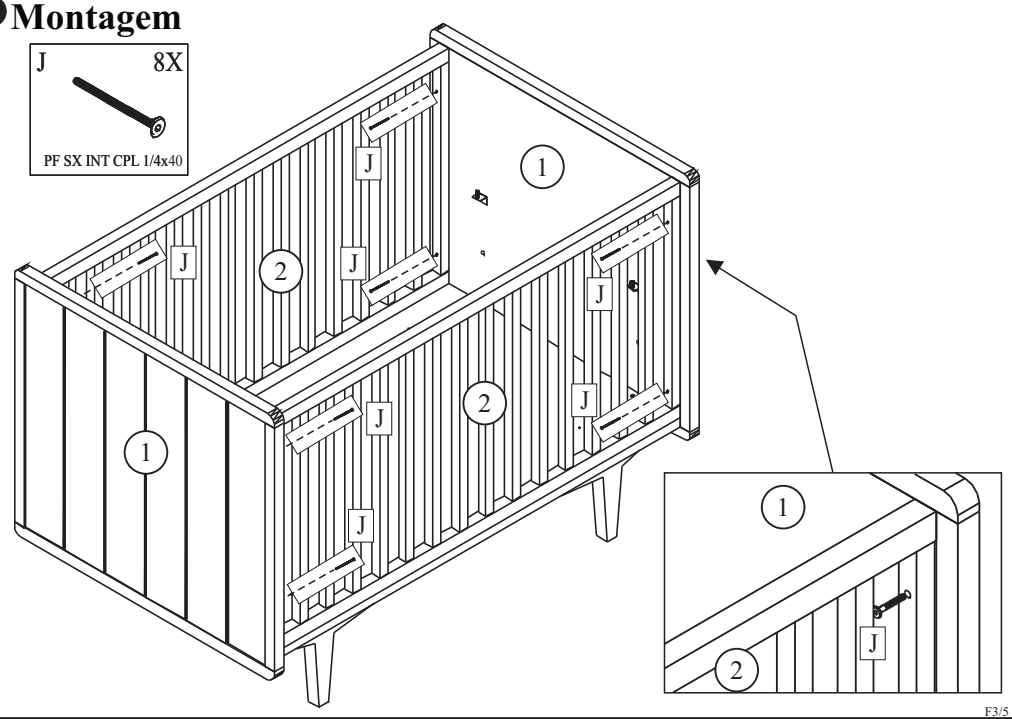

5

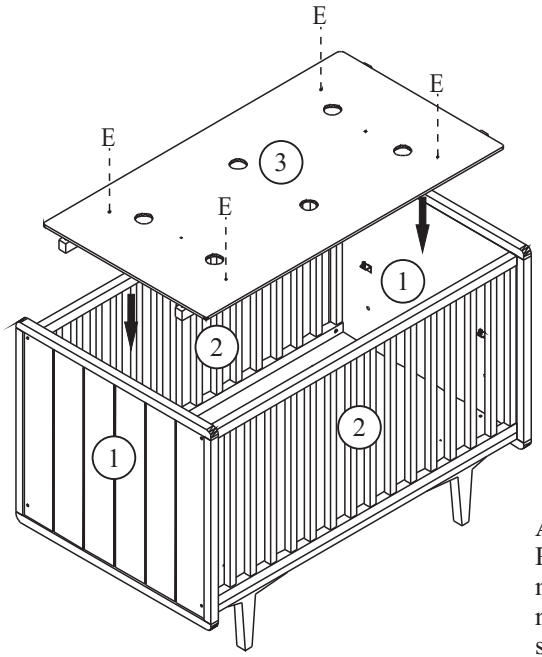

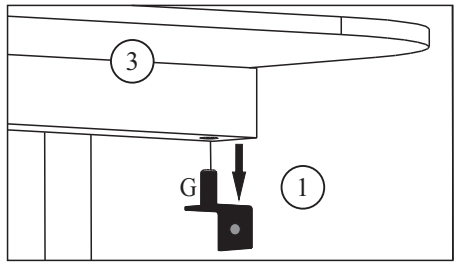

ATENÇÃO:
Para a utilização do estrado na regulagem mais Baixa, devera ser colocado 4 Cavilhas (L) nos furos do Estrado (3), e encaixado o Estrado sobre as Cavilhas.

- Montagem Mini Cama

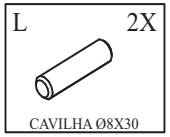

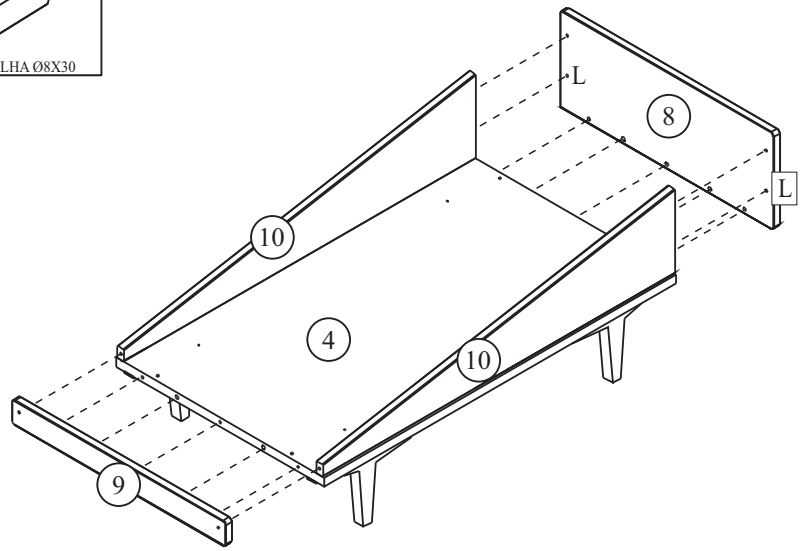

*Para montagem do modo mini cama utilizar as mesmas ferragens do berço

- Montagem Mini Cama

*Desmontar grades, cabeceira e peseira do berço.

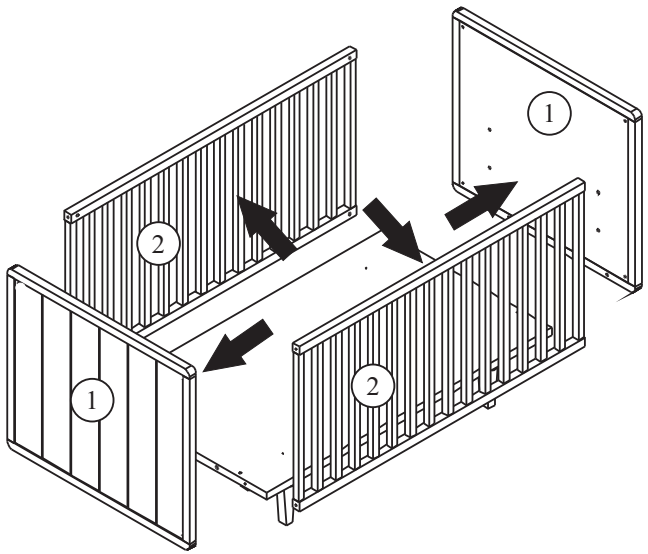

- Carga Máxima Uniformemente Distribuída

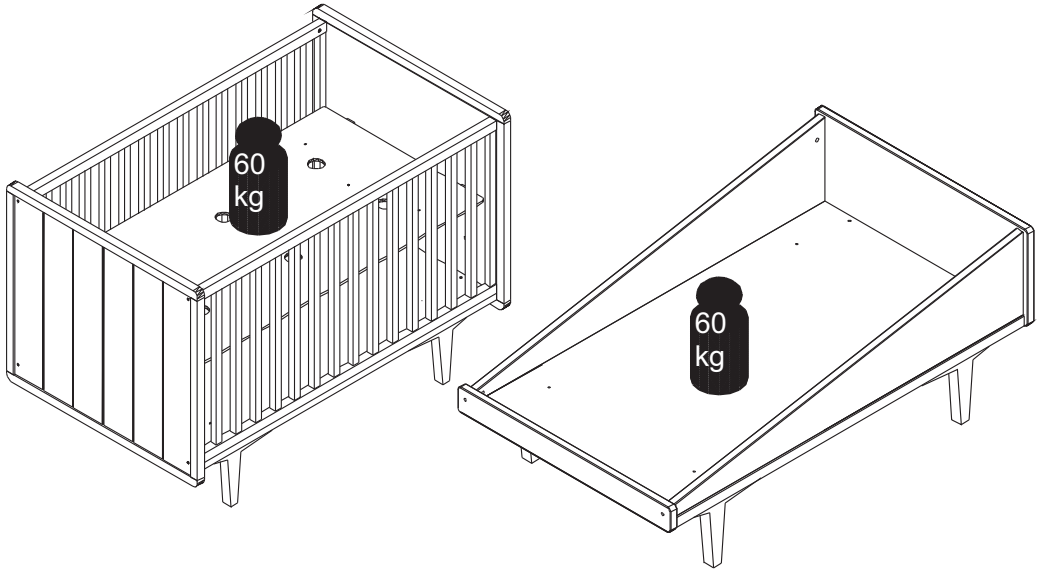

- Carga Máxima suportada do produto, conforme indicação na imagem: 60 kg