Combo Rio - Cama

Ameise Design

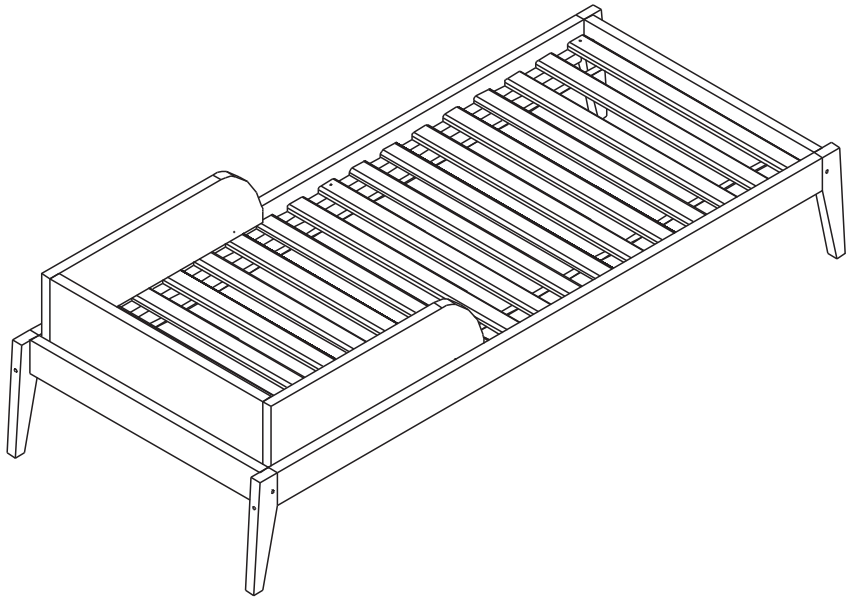

Observações gerais

Pessoas Necessárias para Montagem

Ferramentas Necessárias (Não Fornecidas)

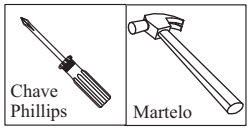

ATENÇÃO

1- Ler e observar atentamente toda a instrução antes de iniciar a montagem.
2- A montagem do produto deverá ser feita em uma superfície limpa e plana. Aconselhamos utilizar a embalagem para forrar o chão a fim de não danificar o produto.
3- Os parafusos devem ser apertados periodicamente.
4- Evitar batidas e o contato com objetos cortantes.
5-Observar a carga maxima na ultima folha.

LIMPEZA

1- Usar pano levemente umedecido com água seguido de pano seco.
2- Não utilizar produtos químicos ou abrasivos.

AMEISE design

Dúvidas e Sugestões: www.ameisedesign.com.br

Partes do produto

1. Barra (2x)
2. Travessa (2x)
3. Pé (4x)
4. Estrado (1x)
5. Cabeceira Meia Grade (1x)
6. Laterais Meia Grade (2x)

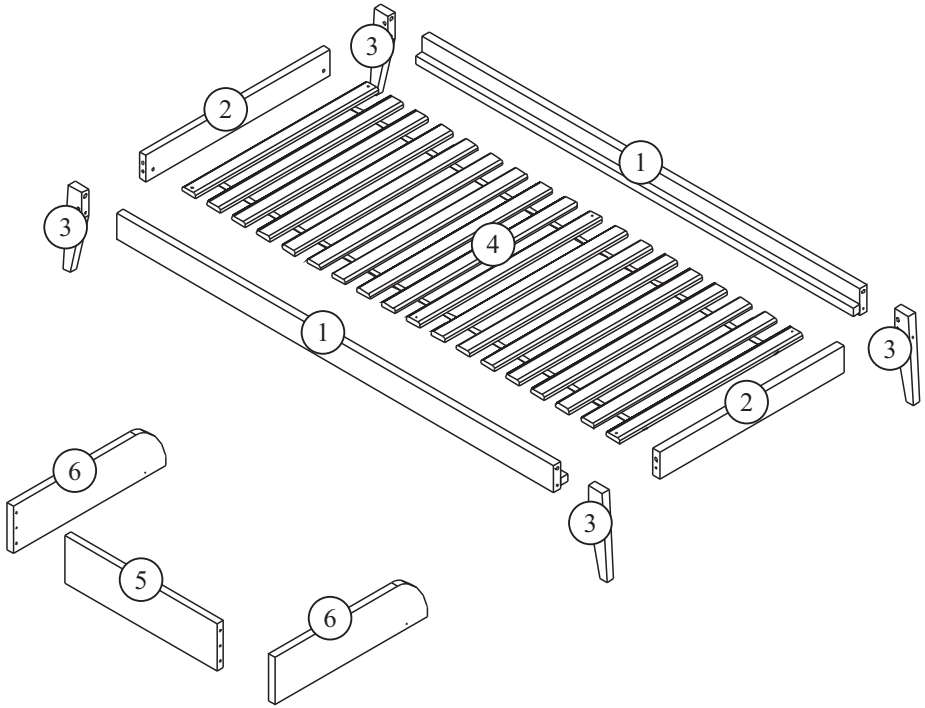

Componentes

Obs.: Ferragens a mais para eventuais percas!

A 4X CAVILHA Ø12X40	B 4X PF SX INT CPL 1/4x70	C 8X PORCA CILINDRICA 1/4x13	D 6X PF AA CAB CH PH Ø4,5X30	E 1X CHAVE ZETTA	F 4X FELTRO Ø25
G 4X PF SX INT 1/4X100	H 1X COLA	I 8X CAVILHA Ø8X40	J 2X TAMBOR MINI-FIX	K 2X PARAFUSO MINI-FIX	L 2X PF AA CAB CH PH Ø4,2X38
M 4X CAVILHA Ø8X30					

❶ Pré Montagem

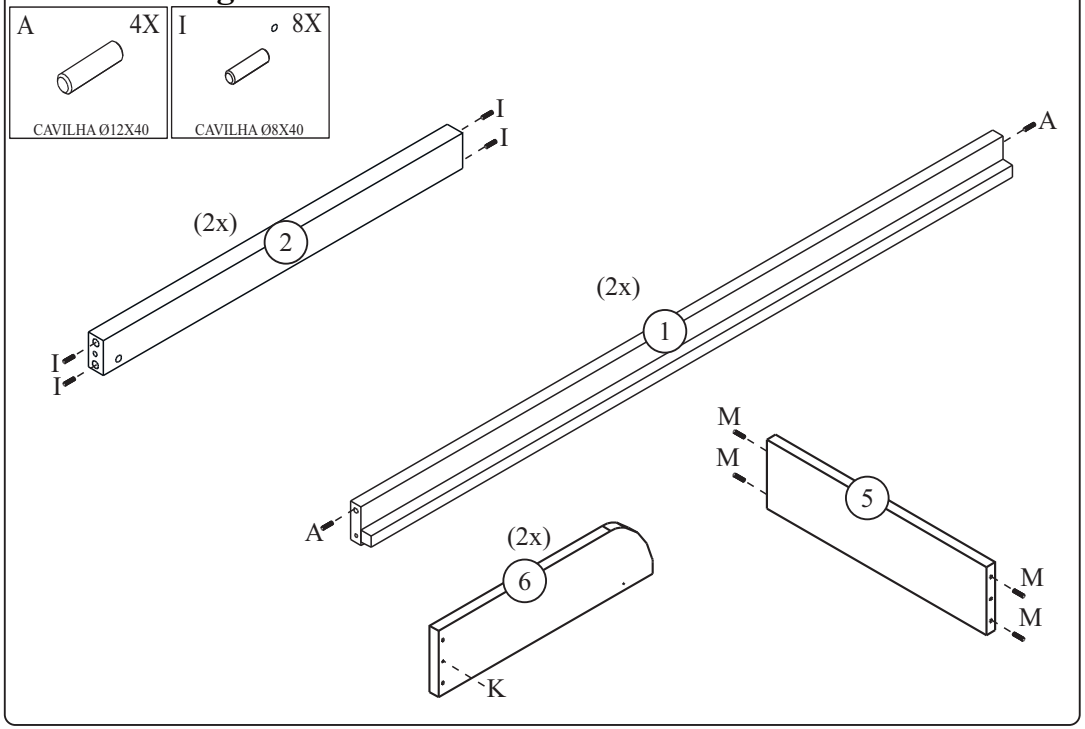

❷ Montagem

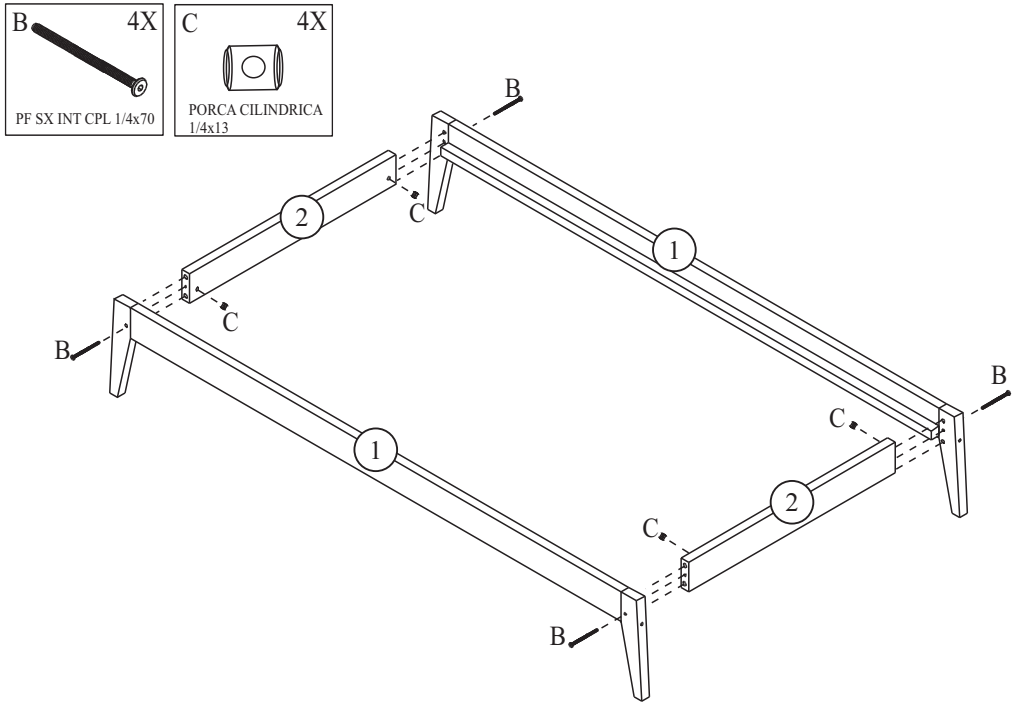

❶ Montagem

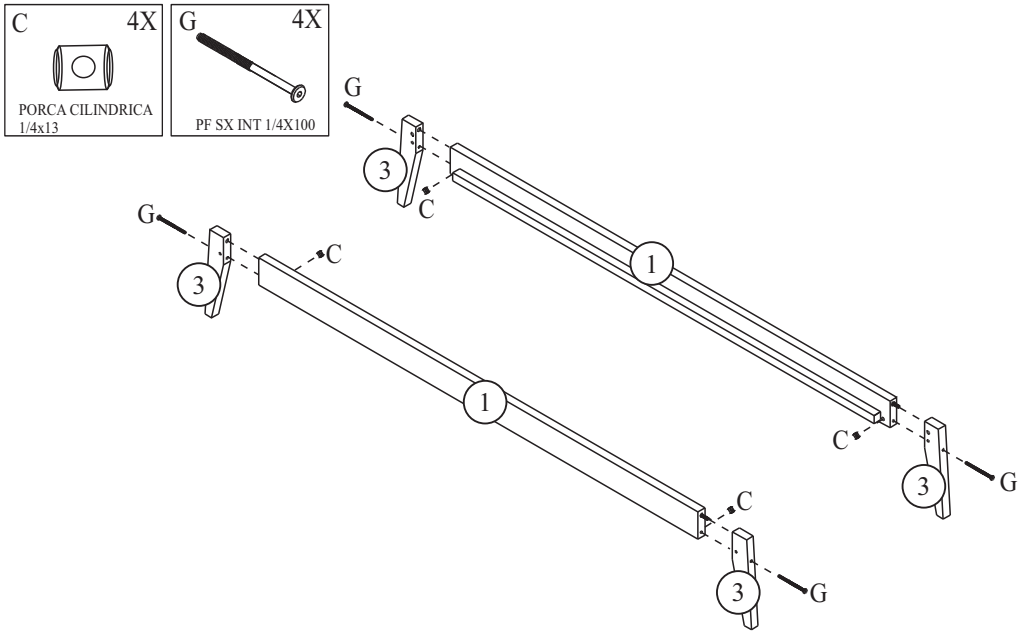

❸ Montagem

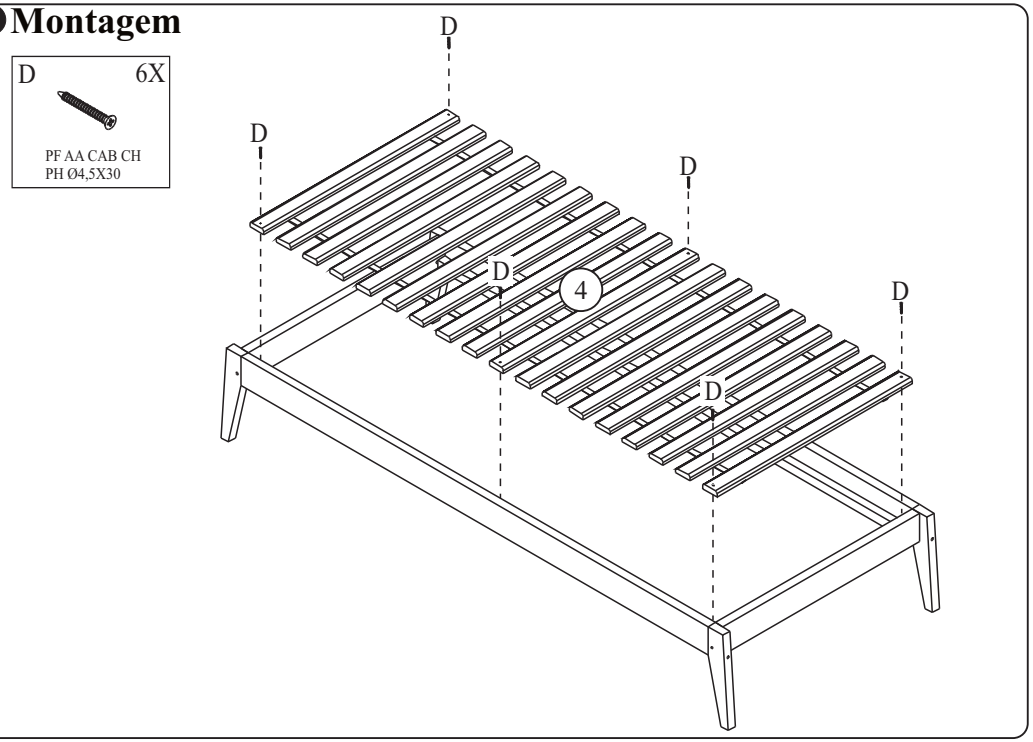
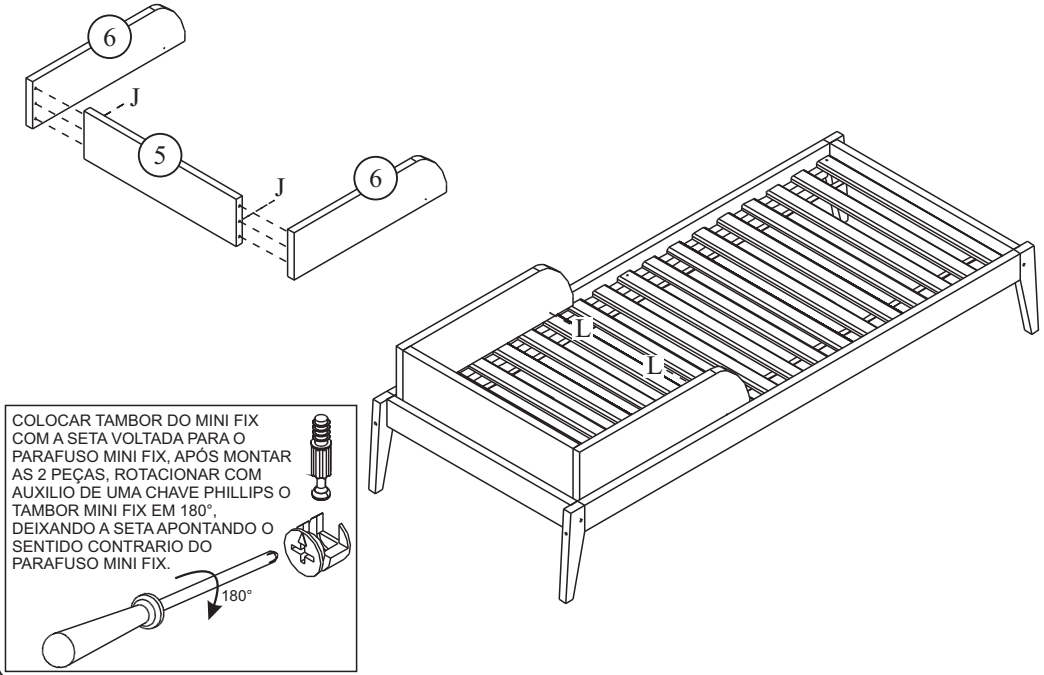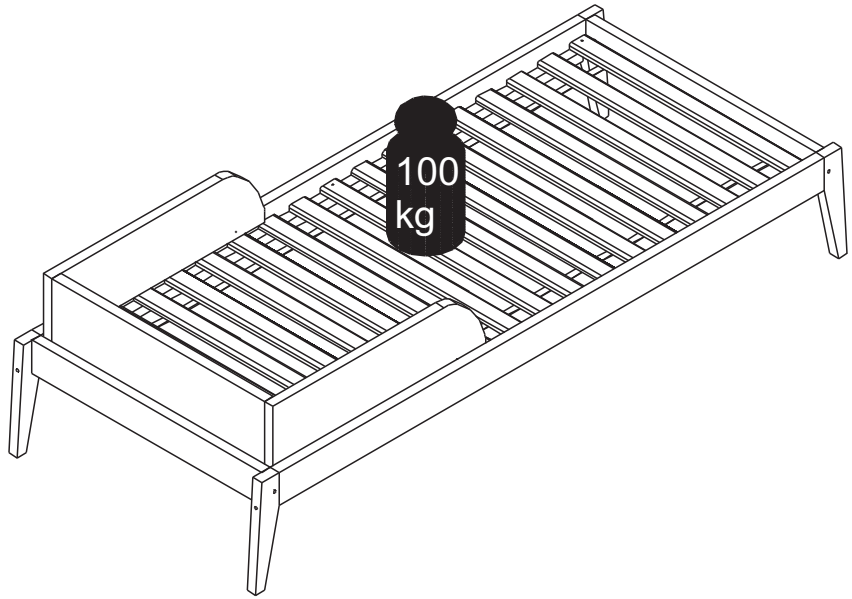
- Carga Máxima Uniformemente Distribuída.