Secadora

Manual do usuário

DV15K6500GV

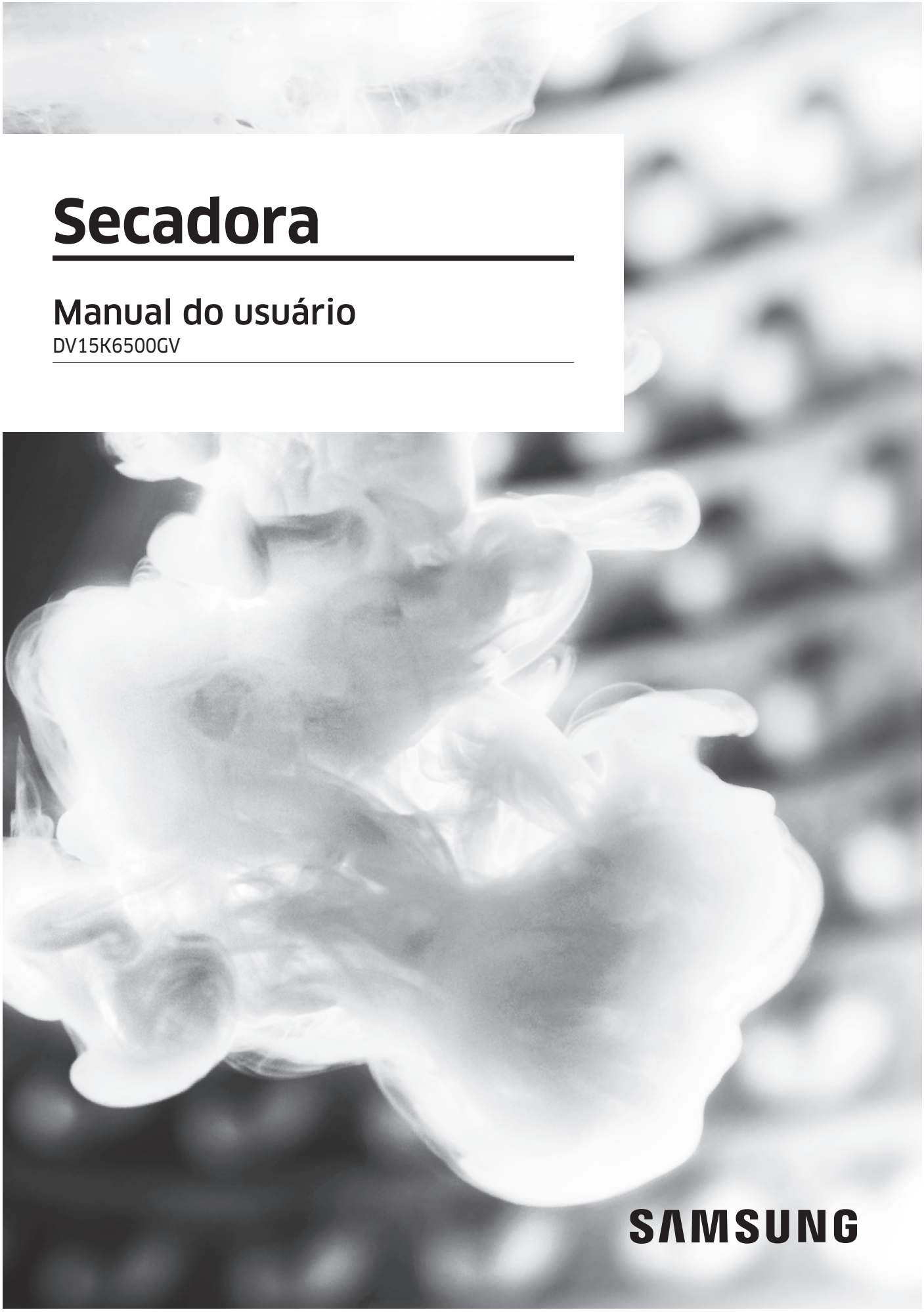

DV6500K-03381D-00_BPT.indd 1 2017-02-01 10:22:22

Índice

Informações de segurança 4

O que você precisa saber sobre as instruções de segurança 4
Símbolos de segurança importantes 4
Precauções de segurança importantes 5

Requisitos de instalação 12

Requisitos de instalação importantes 12
Considerações sobre a localização 12
Instalação em armário ou embutida na parede 13
Requisitos da tubulação 16
Requisitos de exaustão 17
Requisitos de gás 18
Requisitos elétricos 19

Instalação 20

O que está incluído 20
Passo-a-passo para a instalação 22
Teste de obstrução de ventilação 25
Guia da tubulação de exaustão 26
Inversão de porta 27

Antes de começar 30

Separação e carga 30
Pré-requisitos funcionais 30
Secagem com rack 31

Operações 33

Painel de funções 33
Procedimentos simples para começar 36
Visão geral de ciclos 37
Guia de secagem 38
Funções especiais 39

DV6500K-03381D-00_BPT.indd 2 2017-02-01 10:22:22

Manutenção 40

Sensor de tubulação 40
Limpeza 41

Solução de problemas 42

Checkpoints 42
Códigos informativos 45

Especificações 46

Tabela de cuidados com tecidos 46
Proteger o meio ambiente 47
Especificações 48
Tabela de ciclos 49

DV6500K-03381D-00_BPT.indd 3 2017-02-01 10:22:22

Informações de segurança

Parabéns pela sua nova secadora Samsung. Este manual contém informações importantes sobre a instalação, uso e cuidados com o seu eletrodoméstico. Leia-o cuidadosamente para obter o máximo de vantagens com os diversos benefícios e recursos da secadora.

O que você precisa saber sobre as instruções de segurança

As Advertências e Instruções importantes de segurança deste manual não abrangem todas as condições e situações que podem vir a ocorrer. É sua responsabilidade ter bom senso, cuidado e precaução ao instalar, cuidar ou operar sua secadora.

Sempre entre em contato com o fabricante mencionando os problemas ou condições que você não compreender.

Símbolos de segurança importantes

O que significam os ícones e sinais neste manual do usuário:

⚠ ADVERTÊNCIA

Perigos ou práticas não seguras que podem resultar em ferimentos graves, morte e/ou danos materiais.

⚠ CUIDADO

Perigos ou práticas não seguras que podem resultar em ferimentos e/ou danos materiais.

OBSERVAÇÃO

Indica que há risco de ferimentos ou danos materiais.

Leia as instruções

Estes sinais de advertência estão aqui para evitar ferimentos a você e a outras pessoas.

Siga-os rigorosamente.

Depois de ler este manual, mantenha-o em um local seguro para consultas futuras.

Leia todas as instruções antes de usar o eletrodoméstico.

Como acontece com qualquer equipamento que usa eletricidade e possui peças móveis, há riscos potenciais. Para operar este eletrodoméstico com segurança, familiarize-se com seu funcionamento e tenha cuidado ao utilizá-lo.

⚠ ADVERTÊNCIA – Risco de incêndio

- A instalação da secadora de roupas deve ser realizada por um técnico qualificado.
- Instale a secadora de roupas de acordo com as instruções do fabricante e os códigos locais.
- Para reduzir o risco de ferimentos graves ou morte, siga todas as instruções de instalação.

DV6500K-03381D-00_BPT.indd 4 2017-02-01 10:22:22

Precauções de segurança importantes

⚠ ADVERTÊNCIA

Para reduzir o risco de incêndio, choque elétrico ou ferimentos ao usar o eletrodoméstico, siga as precauções básicas, incluindo o seguinte:

1. Este eletrodoméstico não deve ser usado por pessoas (incluindo crianças) com capacidades físicas, sensoriais ou mentais reduzidas, ou com falta de experiência ou conhecimento, a menos que tenham supervisão ou recebam instruções de uma pessoa responsável por sua segurança em relação ao uso do eletrodoméstico.
2. Para uso na Europa: Este eletrodoméstico pode ser usado por crianças a partir dos 8 anos e por pessoas com capacidades físicas, sensoriais ou mentais reduzidas, ou com falta de experiência ou conhecimentos, desde que tenham supervisão ou recebam instruções em relação ao uso do eletrodoméstico de um modo seguro e compreendam os perigos envolvidos. As crianças não devem brincar com o eletrodoméstico. A limpeza e a manutenção não devem ser feitas por crianças sem supervisão.
3. Crianças devem ser supervisionadas para garantir que não brincam com o eletrodoméstico.
4. Se o cabo de alimentação estiver danificado, deve ser substituído pelo fabricante, por um agente de serviço, ou por alguém com qualificações semelhantes para evitar riscos.
5. Os novos conjuntos de mangueiras fornecidos com o eletrodoméstico devem ser usados e os conjuntos antigos não devem ser reutilizados.
6. Para eletrodomésticos com aberturas de ventilação na base, evite obstruir tais aberturas com tapetes.
7. Para uso na Europa: Crianças com menos de 3 anos de idade não devem se aproximar do eletrodoméstico, a menos que estejam sempre supervisionadas.

DV6500K-03381D-00_BPT.indd 5 2017-02-01 10:22:23

Informações de segurança

8. CUIDADO: Para evitar riscos em função da reconfiguração acidental do limitador térmico, este eletrodoméstico não deve ser alimentado por meio de um dispositivo de ativação externo, como um temporizador, nem conectado a um circuito que seja ligado e desligado regularmente pela empresa fornecedora de energia elétrica.
9. A secadora não deverá ser usada se produtos químicos tiverem sido usados para limpeza.
10. O recipiente de fibra de algodão, se houver, deve ser limpo frequentemente.
11. A fibra de algodão não deve ser acumulada ao redor da secadora. (Não aplicável para eletrodomésticos que devem ser ventilados para fora do prédio.)
12. Ventilação adequada deve ser fornecida para evitar o refluxo de gases para dentro de ambientes com aparelhos movidos por outros combustíveis, incluindo lareiras.
13. Não seque itens que não foram lavados.
14. Os itens que tiverem sido manchados com substâncias como óleo de cozinha, acetona, álcool, petróleo, querosene, removedores de mancha, terebintina, ceras e removedores de cera devem ser lavados em água quente com uma quantidade extra de sabão antes de serem secos na secadora.
15. Itens como borracha esponjosa (esponja de látex), toucas de banho, têxteis à prova de água, artigos emborrachados e roupas ou travesseiros com borracha esponjosa não devem ser secos na secadora.
16. Amaciantes de roupa ou produtos similares devem ser usados conforme especificado pelas instruções do amaciante de roupa.

DV6500K-03381D-00_BPT.indd 6 2017-02-01 10:22:23

17. A parte final de um ciclo da secadora ocorre sem calor (ciclo de resfriamento) para assegurar que os itens são deixados a uma temperatura que assegure que eles não serão danificados.
18. Remova todos os objetos dos bolsos, tais como isqueiros e fósforos.
19. ADVERTÊNCIA: Nunca interrompa uma secadora antes do final do ciclo de secagem, a menos que todos os itens sejam removidos e estendidos rapidamente para que o calor possa ser dissipado.
20. O ar de escape não deve ser descarregado em um conduto que seja usado para escape de gases de eletrodomésticos a gás ou que funcionam com outros combustíveis.
21. O eletrodoméstico não deve ser instalado atrás de portas com fechaduras, portas corrediças ou portas com dobradiças no lado oposto ao da secadora, de tal forma que a abertura completa da porta da secadora seja restringida.
22. ADVERTÊNCIA: O eletrodoméstico não deve ser alimentado por meio de um dispositivo de ativação externo, como um temporizador, nem conectado a um circuito que seja ligado e desligado regularmente pela empresa fornecedora de energia elétrica.
    Somente modelo com bomba de aquecedor: As instruções devem incluir também os seguintes tópicos:
    ADVERTÊNCIA: Mantenha as aberturas de ventilação livres de obstruções ao redor do eletrodoméstico ou na estrutura integrada.
    ADVERTÊNCIA: Não danifique o circuito de refrigeração.

Advertências de instalação importantes

⚠ ADVERTÊNCIA

A instalação do eletrodoméstico tem que ser realizada por um técnico ou empresa qualificada.

- A não observação da recomendação acima pode causar choques elétricos, explosão, problemas com o produto ou ferimentos.

DV6500K-03381D-00_BPT.indd 7 2017-02-01 10:22:23

Informações de segurança

Ligue o cabo de alimentação numa tomada que atenda às especificações elétricas. Use a tomada exclusivamente para este eletrodoméstico e não use extensão.

- Compartilhar uma tomada com outros eletrodomésticos por meio de um painel de ligações ou utilizar um cabo de alimentação pode causar choques elétricos ou incêndios.
- Certifique-se de que a tensão, frequência e corrente são iguais àquelas indicadas nas especificações do produto. A não observação da recomendação acima pode causar choques elétricos ou incêndios. Encaixe o plugue na tomada com firmeza.

Remova as substâncias estranhas, como pó ou água, dos terminais e pontos de contato do plugue regularmente usando um pano seco.

- Desconecte o plugue e limpe-o com um pano seco.
- A não observação da recomendação acima pode causar choques elétricos ou incêndios.

Mantenha todos os materiais de embalagem fora do alcance de crianças, já que esses materiais podem ser perigosos.

- Se uma criança colocar um saco na cabeça, pode sufocar.

Esse eletrodoméstico deve ser aterrado de forma adequada.
Não aterre o eletrodoméstico em uma tubulação de gás, tubulação de água feita de plástico ou linha telefônica.

- Isso pode causar choques elétricos, incêndios, uma explosão ou problemas com o produto.
- Nunca conecte o cabo de alimentação em uma tomada que não esteja aterrada adequadamente e certifique-se de que o aterramento respeita os códigos locais e nacionais.

Não instale ou mantenha o produto exposto aos elementos externos.

Não utilize um plugue nem um cabo de alimentação danificado ou uma tomada solta.

- Isso pode causar choques elétricos ou incêndios.

Se o plugue (cabo de alimentação) estiver danificado, deve ser substituído pelo fabricante, por um agente de serviço, ou por um técnico com qualificações semelhantes para evitar riscos.

Este eletrodoméstico deve ser posicionado de modo que o plugue fique acessível após a instalação.

Não puxe nem dobre o cabo de alimentação excessivamente.
Não torça nem amarre o cabo de alimentação.
Não prenda o cabo de alimentação sobre um objeto metálico, não coloque objetos pesados sobre ele, não o coloque entre objetos nem o empurre para o interior do espaço atrás do eletrodoméstico.

- Isso pode causar choques elétricos ou incêndios.

Não puxe o cabo de alimentação ao desconectar o plugue.

- Segure o plugue ao desconectá-lo.
- A não observação da recomendação acima pode causar choques elétricos ou incêndios.

Esse eletrodoméstico deve ser aterrado de forma adequada. Nunca conecte o cabo de alimentação em um compartimento que não esteja aterrado adequadamente e de acordo com os códigos municipais e nacionais. Consulte as instruções de instalação referente ao aterramento desse eletrodoméstico.

Instale esse eletrodoméstico num local nivelado e sólido.

- A não observação da recomendação acima pode causar vibrações, sons ou problemas no produto.

DV6500K-03381D-00_BPT.indd 8 2017-02-01 10:22:23

Não instale o eletrodoméstico em salões de beleza, pois os sprays de cabelo podem degradar a propriedade hidrofílica do trocador de calor fazendo com que a superfície externa do eletrodoméstico apresente condensação durante o resfriamento.

Este eletrodoméstico deve ser posicionado de forma que seja possível acessar o plugue, as torneiras de fornecimento de água e os tubos de drenagem.

Advertências de uso importantes

⚠ ADVERTÊNCIA

Não permita que crianças ou animais entrem ou subam no produto. Além disso, quando descartar este produto, desmonte a trava da porta (alavanca).

- Isso pode fazer com que as crianças caiam ou se machuquem.
- Se crianças ficarem presas no produto, há risco de sufocamento.

Não tente ter acesso à parte interna do produto durante a rotação do tambor.

Não se sente sobre o produto nem se apóie na porta.

- Isso pode fazer com que o produto vire e cause ferimentos.

Seque as roupas somente depois que elas tiverem sido lavadas em uma lavadora adequada.

Não seque itens que não foram lavados.

Não beba a água condensada.

Nunca interrompa uma secadora antes do final do ciclo de secagem, a menos que todos os itens sejam removidos e estendidos rapidamente para que o calor possa ser dissipado.

Não seque roupas contaminadas com materiais inflamáveis, como gasolina, querosene, benzeno, tíner, álcool etc.

- Isso pode causar choques elétricos, incêndios ou explosões.

Não permita que animais mordam ou brinquem com a secadora.

- Isso pode causar choques elétricos ou ferimentos.

Separe a porta e o cabo de alimentação antes de descartar este produto.

- Do contrário, podem ser causados danos no cabo de alimentação ou ferimentos.

Não toque no plugue com as mãos molhadas.

- Isso pode causar choque elétrico.

Em caso de vazamento de gás (gás encanado, gás propano, GLP) não toque neste eletrodoméstico nem no cabo de alimentação, ventile imediatamente.

- Neste caso, não use ventilador.
- Uma faísca pode causar explosão ou incêndio.

Não repare, substitua ou tente fazer a manutenção de nenhuma peça do eletrodoméstico, a menos que esteja especificamente recomendado nas instruções de reparo do usuário. Você também tem que ter as capacidades necessárias para fazer a manutenção deste eletrodoméstico.

Não tente consertar, desmontar ou modificar o eletrodoméstico sozinho.

DV6500K-03381D-00_BPT.indd 9 2017-02-01 10:22:23

Informações de segurança

- Não utilize qualquer fusível (como cobre, fio de aço, etc.) que não seja o fusível padrão.
- Quando for necessário reparar ou reinstalar o eletrodoméstico, entre em contato com uma central de atendimento mais próxima.
- A não observação da recomendação acima pode causar choques elétricos, incêndios, problemas com o produto ou ferimentos.

O produto que você adquiriu foi desenvolvido apenas para uso doméstico.

O uso para fins comerciais é qualificado como uso inadequado do produto. Nesse caso, o produto não será coberto pela garantia padrão, fornecida pela Samsung, e nenhuma responsabilidade poderá ser atribuída à Samsung por mau funcionamento ou pelos danos resultantes desse uso inadequado.

Se o produto apresentar ruídos estranhos, cheiro de queimado ou fumaça, desligue a alimentação imediatamente e entre em contato com a central de assistência técnica.

- Caso contrário, há risco de choque elétrico ou incêndio.

Não deixe que crianças (ou animais de estimação) brinquem dentro ou sobre o produto. A porta do produto não abre facilmente de dentro, e as crianças podem ferir-se gravemente se ficarem presas no interior.

Cuidados de uso

⚠ CUIDADO

Não fique de pé sobre o eletrodoméstico ou coloque objetos (como roupas, velas acesas, cigarros acesos, louça, produtos químicos, objetos metálicos, etc.) sobre o eletrodoméstico,

- Isso pode causar choques elétricos, incêndios, problemas com o produto ou ferimentos.

Não toque na porta de vidro nem na parte interna do tambor durante a secagem ou pouco tempo depois de uma secagem, pois estarão quentes

- e pode causar ferimentos.

Não pressione os botões utilizando objetos pontiagudos como alfinetes, facas, unhas, etc.

- Isso pode causar choques elétricos ou ferimentos.

Não seque roupas que contenham borracha (látex) ou texturas de borracha similares.

- Se a borracha for aquecida, pode causar um incêndio.

Não seque roupas contaminadas com óleo vegetal ou óleo de cozinha, pois uma grande quantidade do óleo não será removida quando as roupas forem lavadas. Além disso, use o ciclo de resfriamento para que as roupas não sejam aquecidas.

- O calor de oxidação do óleo pode causar um incêndio.

Certifique-se que os bolsos das roupas a serem secas estão vazios.

- Objetos duros e pontiagudos como moedas, pinos de segurança, pregos, parafusos ou pedras podem causar danos graves no eletrodoméstico.

Não seque roupas com fivelas grandes, botões ou outros metais pesados (zíperes, ganchos ou olhais, fechos de abotoar).

DV6500K-03381D-00_BPT.indd 10 2017-02-01 10:22:23

Caso necessário, use o saco de rede próprio para lavanderia para roupas pequenas e leves, como cinto de tecido de amarrar, faixas de avental e roupas íntimas que podem dissolver ou quebrar durante o ciclo.

Não recomendado usar folhas de secagem para reduzir a eletricidade estática, pois, pode danificar as roupas e também o eletrodoméstico.

- Isso pode causar danos às roupas.

Não use a secadora próximo de pós perigosos, como poeira de carvão, farinha de trigo etc.

- Isso pode causar choques elétricos, incêndios ou uma explosão.

Não coloque materiais inflamáveis próximos ao produto.

- Isso pode resultar em gases tóxicos do produto, danos às peças, choques elétricos, incêndios ou explosões.
- O eletrodoméstico não deve ser colocado atrás de portas com trancas etc.

Não toque na parte posterior do eletrodoméstico durante ou logo após a secagem terminar.

Advertências de limpeza importantes

⚠ ADVERTÊNCIA

Não limpe o eletrodoméstico borrifando água diretamente sobre ele.

Não utilize benzeno, tíner ou álcool para limpar o eletrodoméstico,

- já que isso pode descolorir, deformar ou danificar o eletrodoméstico, além de causar choques elétricos ou incêndios.

Antes de limpar ou realizar manutenção, desconecte o eletrodoméstico da tomada.

- A não observação da recomendação acima pode causar choques elétricos ou incêndios.

Limpe o compartimento do filtro antes e depois de usar a secadora.

Solicite que um engenheiro de manutenção autorizado limpe a parte interna do produto regularmente.

Limpe o trocador de calor com uma escova macia ou aspirador de pó uma vez por mês. Não toque no trocador de calor com as mãos. Fazer isso pode causar ferimentos.

A parte interna da secadora deve ser limpa periodicamente por uma equipe de manutenção qualificada.

DV6500K-03381D-00_BPT.indd 11 2017-02-01 10:22:23

Requisitos de instalação

Leia atentamente todas as instruções a seguir antes de instalar a secadora e guarde este manual para futuras consultas.

⚠ ADVERTÊNCIA

A placa de controle e a válvula de entrada não foram aterradas propositalmente e podem apresentar risco de choque elétrico apenas durante a manutenção.

Profissional de manutenção - não toque nesta parte enquanto o eletrodoméstico estiver ligado na tomada.

Requisitos de instalação importantes

- Tomada elétrica aterrada.
- Um cabo de alimentação para secadoras elétricas (exceto Canadá).
- Linha de gás (para modelos a gás) em conformidade com as normas de regulamentação locais e nacionais.
- Um sistema de exaustão com tubulação de metal rígido ou flexível com paredes reforçadas.

⚠ ADVERTÊNCIA

Retire a porta de todos os eletrodomésticos no momento do descarte para evitar que uma criança sufoque ao ficar presa dentro dele.

Considerações sobre a localização

A secadora deve ser posicionada onde houver espaço suficiente na parte frontal para carregar a secadora e atrás para o sistema de exaustão. Essa secadora é preparada na fábrica para a exaustão posterior. Para posicionar a exaustão na parte inferior, direita ou esquerda, use o kit de exaustão. As instruções estão incluídas com o kit. Certifique-se que o local onde fica a secadora é suficientemente ventilado. A secadora deve ser posicionada onde não há obstrução da passagem de ar. Nas secadoras a gás, a folga adequada, conforme observado na placa de dados, deve ser mantida para que haja ar suficiente para a combustão e a operação de secagem.

A secadora não deve ser instalada ou armazenada em uma área onde será exposta a água e/ou intempéries. A área da secadora deve ser mantida livre da presença de materiais combustíveis, gasolina e outros vapores e líquidos inflamáveis. A secadora produz fibras combustíveis. A área ao redor da secadora deve ser mantida sem a presença de fibras.

DV6500K-03381D-00_BPT.indd 12 2017-02-01 10:22:23

Instalação em armário ou embutida na parede

⚠ ADVERTÊNCIA

- A exaustão da secadora deve ser posicionada para o lado de fora para reduzir o risco de incêndio quando estiver instalada em um armário ou embutida.
- Nenhum outro eletrodoméstico de queima de combustível deve ser instalado no mesmo armário que a secadora.

Espaço mínimo entre a secadora e as paredes adjacentes ou outras superfícies:

Laterais	25 mm	Posterior	150 mm
Parte superior	432 mm	Frente do armário	51 mm

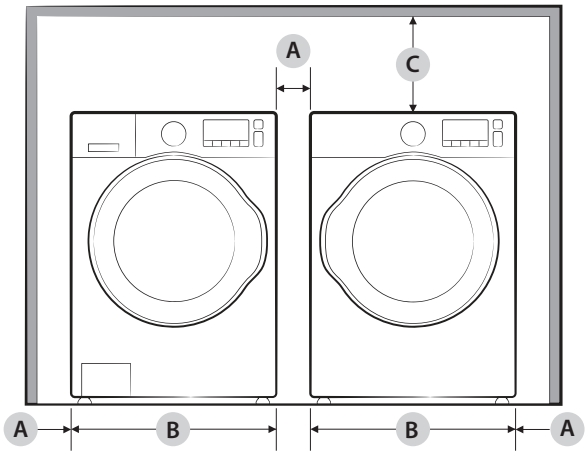

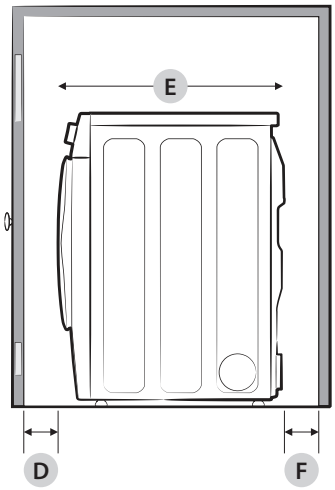

A	25 mm	**D**	50 mm
B	686 mm	**E**	823 mm
C	432 mm	**F**	127 mm

DV6500K-03381D-00_BPT.indd 13 2017-02-01 10:22:23

Requisitos de instalação

Instalações com pedestais

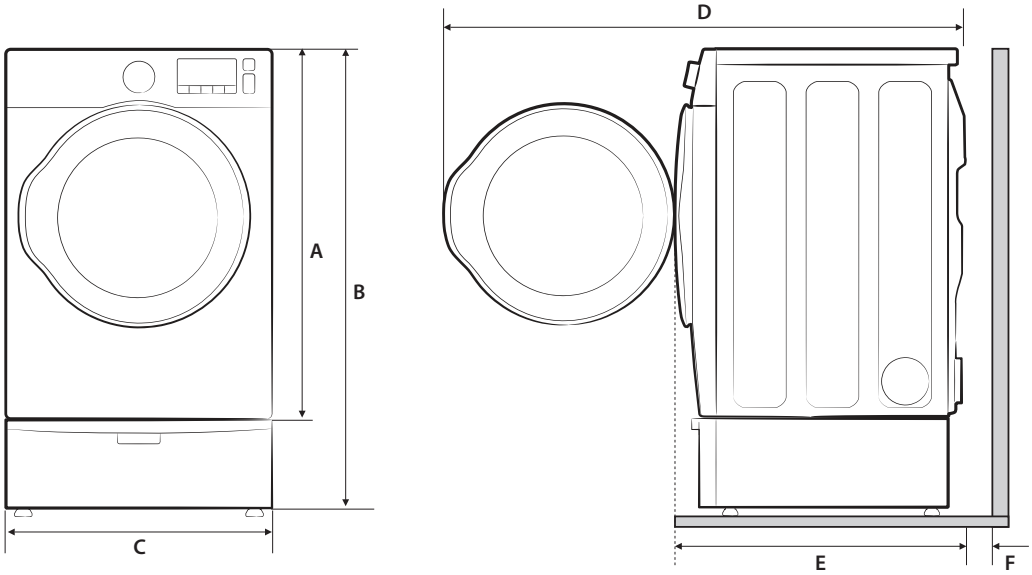

A	984 mm	**D**	1345 mm
B	1355 mm	**E**	823 mm
C	686 mm	**F**	127 mm

DV6500K-03381D-00_BPT.indd 14 2017-02-01 10:22:24

Instalações com lavadora de roupas e secadora empilháveis

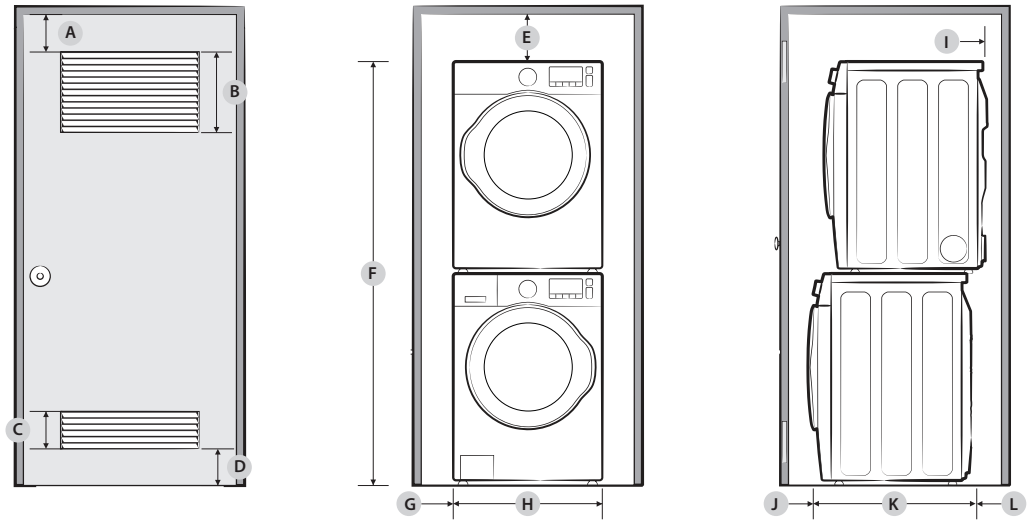

A	76 mm	**G**	25 mm
B	3100 mm^2	**P**	686 mm
C	1550 mm^2	**I**	127 mm
D	76 mm	**J**	76 mm
E	152 mm	**K**	869 mm
F	1994 mm	**L**	203 mm

OBSERVAÇÃO

O compartimento dianteiro deve ter duas aberturas de ar desobstruídas **(B, C)** em uma área total mínima combinada de 465 cm^2 com 7,6 cm de folga mínima na parte superior **(A)** e inferior **(D)**.

O cotovelo de exaustão externo precisa de espaço adicional **(L)**.

DV6500K-03381D-00_BPT.indd 15 2017-02-01 10:22:24

Requisitos de instalação

Requisitos da tubulação

	Recomendado		Use somente para a instalação rápida	
Tipo de proteção contra intempéries	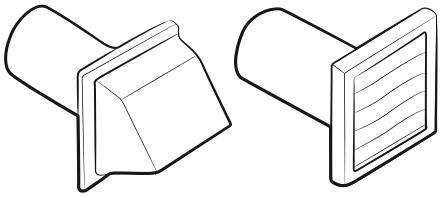 10,2 cm		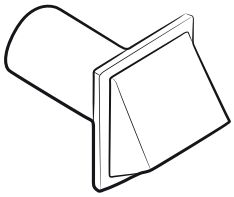 6,4 cm	
Número de cotovelos a 90°	Rígido	Metálica flexível*	Rígido	Metálica flexível*
0	24,4 m	12,4 m	22,6 m	10,1 m
1	20,7 m	11,2 m	18,9 m	8,8 m
2	17,4 m	10,1 m	15,5 m	7,6 m
3	14,3 m	8,8 m	12,5 m	6,5 m

OBSERVAÇÃO

* Use tubulação de alumínio rígido ou aço galvanizado rígido com diâmetro de 10,2 cm.

Se você integrar o sistema de respiro da secadora com o sistema de exaustão existente:

- Certifique-se de que o sistema de exaustão está em conformidade com as normas locais, estaduais e nacionais aplicáveis.
- Verifique se você não está usando tubulação de plástico.
- Verifique e remova o acúmulo de fibras de dentro da tubulação existente.
- Confirme se a tubulação não está torcida ou esmagada.
- Verifique se o amortecedor da cobertura de exaustão abre e fecha livremente.

Medições do manômetro

A pressão estática em qualquer sistema de exaustão não deve exceder 2,10 cm de coluna de água ou ser inferior a 0. Observe que esses valores são medidos com a secadora em funcionamento com um manômetro presente na tubulação de exaustão conectada à secadora. O tambor da secadora deve ser esvaziado e o filtro de fibras limpo.

DV6500K-03381D-00_BPT.indd 16 2017-02-01 10:22:24

Requisitos de exaustão

A exaustão da secadora não deve ter saída para a chaminé, parede, telhado, sótão, espaço restrito ou espaço confinado do prédio. Posicionar a exaustão da secadora para o lado de fora impedirá que grandes quantidades de fibras ou umidade sejam ventiladas no ambiente.

DV6500K-03381D-00_BPT.indd 17 2017-02-01 10:22:24

Requisitos de instalação

Requisitos de gás

⚠ ADVERTÊNCIA

- Use somente gases naturais ou LP (líquido propano).
- A INSTALAÇÃO DEVE ESTAR EM CONFORMIDADE COM OS CÓDIGOS LOCAIS, OU, NA AUSÊNCIA DOS CÓDIGOS LOCAIS, COM O CÓDIGO NACIONAL DE GÁS COMBUSTÍVEL ANSI/Z223.1, ÚLTIMA REVISÃO (PARA OS ESTADOS UNIDOS) OU COM OS CÓDIGOS DE INSTALAÇÃO CAN/CGA-B149 (PARA O CANADÁ).
- As secadoras a gás são equipadas com um respiro do queimador para uso com gás natural. Se você planeja usar a secadora com gás LP (líquido propano), ela deverá ser convertida por um técnico de manutenção qualificado, visando ao desempenho seguro e adequado.
- Recomenda-se uma linha de fornecimento de gás de 1,27 cm e ela deve ser reduzida para ser conectada à linha de gás de 1 cm da secadora. O Código Nacional de Gás Combustível exige que uma válvula de desligamento manual aprovada e acessível seja instalada a uma distância de 15,24 cm da secadora.
- As secadoras a gás instaladas em garagens residenciais devem ser suspensas 46 cm acima do chão.
- Além disso, um rosqueamento conectado tipo NPT (National Pipe Thread) de 0,3 cm, acessível para testar a conexão do manômetro, deve ser instalado imediatamente acima da conexão de fornecimento do gás da secadora.
- A secadora deve ser desconectada do sistema da tubulação de fornecimento de gás durante o teste de pressão do sistema.
- Não reutilize linhas de gás metálicas flexíveis antigas. O design das linhas de gás flexíveis deve ser certificado pela American Gas Association (CGA, no Canadá).

OBSERVAÇÃO

- Sua secadora usa um sistema de ignição automático para iniciar o queimador. Não há piloto de queima constante.
- Qualquer composto de vedação do tubo usado deve ser resistente à ação do gás liquefeito de petróleo.
- A maioria das empresas de gás locais inspecionarão uma instalação de eletrodoméstico a gás gratuitamente.

Instruções de instalação da Comunidade de Massachusetts

Sua secadora deve ser instalada por um encanador ou instalador de gás licenciado. Uma válvula de gás manual com alça em "T" deve ser instalada na linha de fornecimento de gás na secadora. Se um conector de gás flexível for usado para instalar a secadora, ele não pode ser maior que 91,44 cm.

⚠ ADVERTÊNCIA

- Os vazamentos a gás poderão ocorrer no sistema, criando uma situação perigosa.
- Os vazamentos de gás talvez não sejam detectados apenas pelo odor.
- Os fornecedores de gás recomendam a compra e a instalação de um detector de gás aprovado pela UL.
- Instale e use de acordo com as instruções do fabricante.

DV6500K-03381D-00_BPT.indd 18 2017-02-01 10:22:25

Requisitos elétricos

O diagrama de fiação está localizado na placa sob o painel de controle ou a estrutura posterior.

⚠ ADVERTÊNCIA

- Uma conexão incorreta do condutor equipamento-aterramento pode causar choques elétricos. Converse com um eletricista ou técnico qualificado caso tenha dúvidas sobre o eletrodoméstico estar devidamente aterrado. Não modifique o plugue fornecido com a secadora – se ele não se encaixar na saída, solicite que um eletricista qualificado instale uma tomada adequada.
- Para evitar o risco desnecessário de incêndio, choque elétrico ou ferimentos, toda a fiação e aterramento devem ser feitos de acordo com os códigos locais, ou na ausência de códigos locais, com o Código Elétrico Nacional, ANSI/NFPA No. 70-Última Revisão (para os EUA) ou o Código Elétrico Canadense CSA C22.1 – Últimas Revisões e códigos e disposições locais. É sua responsabilidade providenciar a manutenção elétrica correta para a sua secadora.
- Todas as instalações a gás devem ser feitas de acordo com o Código de Combustível Nacional ANSI/Z2231 – Última Revisão (para os EUA) ou CAN/CGA – Códigos de Instalação B149 – Última Revisão (para o Canadá) e códigos e disposições locais.

Aterramento

Essa secadora tem que ser aterrada. Em caso de mau funcionamento ou quebra, o aterramento reduzirá o risco de choque elétrico ao fornecer um caminho de menos resistência para a corrente elétrica.

Modelos a gás

⚠ ADVERTÊNCIA

- Sua secadora tem um cabo com um condutor de aterramento de equipamento e um plugue de aterramento. O plugue deve ser conectado em uma saída adequada que esteja instalada e aterrada apropriadamente de acordo com todos os códigos e disposições locais.
- Não modifique o plugue fornecido com a secadora – se ele não se encaixar na saída, solicite que um eletricista qualificado instale uma tomada adequada.
- Não conecte o fio terra a encanamentos de plástico, tubulações de gás ou canos de água quente.

DV6500K-03381D-00_BPT.indd 19 2017-02-01 10:22:25

Instalação

Esta secadora deve ser instalada por um técnico qualificado. O instalador é responsável pela conexão da secadora à alimentação principal, observando as normas de regulamentação de segurança pertinentes à sua área.

O que está incluído

Certifique-se que todas as peças estão presentes na embalagem do produto. Se você tiver algum problema com a secadora ou com as peças, entre em contato com uma central de atendimento Samsung ou com o revendedor.

Visão geral da secadora

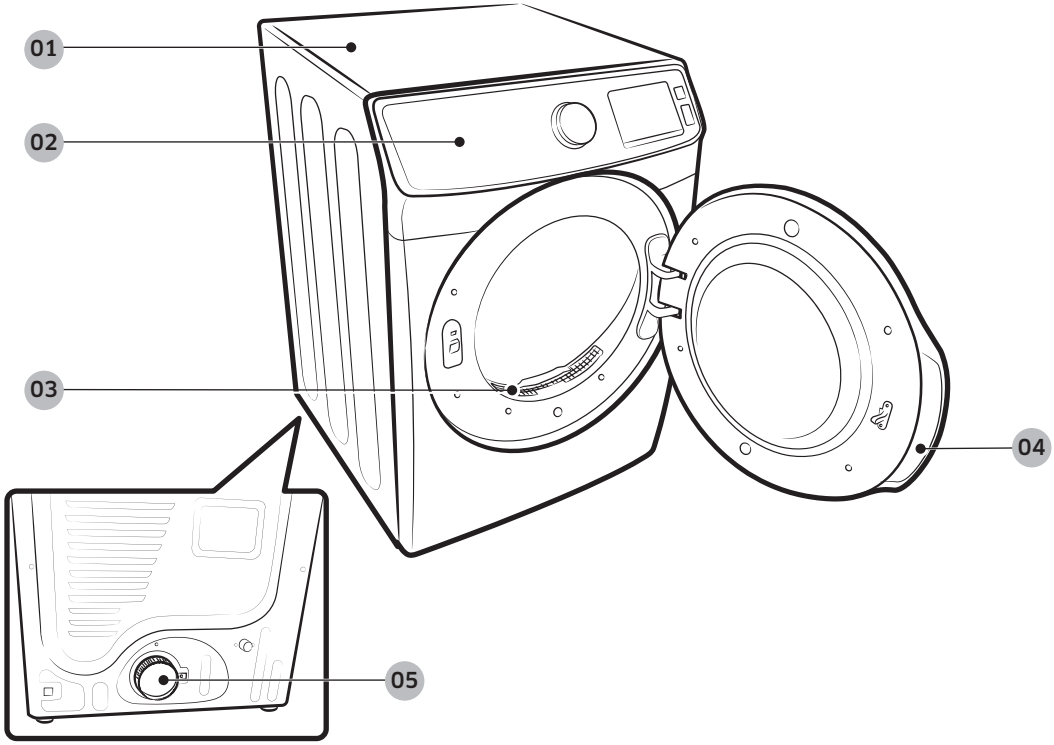

01 Bancada
02 Painel de controle
03 Filtro
04 Porta
05 Tubulação de exaustão

DV6500K-03381D-00_BPT.indd 20 2017-02-01 10:22:25

Acessórios e ferramentas

Acessórios fornecidos

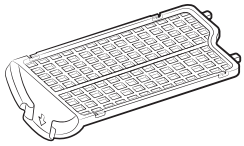

Secagem com Rack

Ferramentas necessárias

Alicate

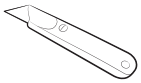

Faca de corte

Chave grifo
(somente modelos a gás)

Chave sextavada

Nível

Chave Philips

Fita adesiva

Chave inglesa

⚠ ADVERTÊNCIA

Os materiais da embalagem podem ser perigosos para crianças. Mantenha todos os materiais da embalagem (sacos plásticos, isopor, etc.) fora do alcance das crianças.

DV6500K-03381D-00_BPT.indd 21 2017-02-01 10:22:26

Instalação

Passo-a-passo para a instalação

Certifique-se de que chama um técnico qualificado para instalar a secadora. Instruções Passo-a-passo para a instalação

ETAPA 1 Instale o sistema de exaustão.

1. Selecione um local e leve a secadora para o local. Para fácil acesso, recomendamos instalar a secadora no mesmo local que a lavadora.
2. Para mudar a direção de abertura da porta, consulte "Inversão de porta".
3. Instale o sistema de exaustão conforme as instruções da seção "Guia da tubulação de exaustão" .

OBSERVAÇÃO

- Para mover a secadora com facilidade, coloque duas proteções de papelão da embalagem no chão. Incline a secadora em sua lateral para que ela seja posicionada sobre ambas as proteções. Empurre a secadora para que ela fique próxima do local final e, em seguida, endireite a secadora.
- Proteja as imediações da secadora para facilitar a instalação da tubulação e fiação.

ETAPA 2 Conecte a linha de gás

Primeiro, leia atentamente toda a seção "Requisitos de gás" e siga esses passos.

1. Remova a capa de proteção da tubulação de gás.
2. Aplique um composto seguro de GLP ou uma volta e meia de fita Teflon em todos os conectores rosqueados.
3. Conecte o fornecimento de gás à secadora. É necessária uma conexão adicional para a conexão da extremidade rosqueada fêmea de 1,9 cm de um conector flexível à extremidade rosqueada macho de 1 cm na secadora. Aperte a conexão de todas as roscas.
4. Ligue o fornecimento de gás e, verifique se há vazamentos usando uma solução de sabão. Se encontrar um vazamento, aperte as conexões e teste novamente. NUNCA use uma chama aberta para verificar se há vazamentos de gás.

DV6500K-03381D-00_BPT.indd 22 2017-02-01 10:22:26

ETAPA 3 Nivelamento da secadora

Para garantir o desempenho ideal, a secadora deve estar nivelada.

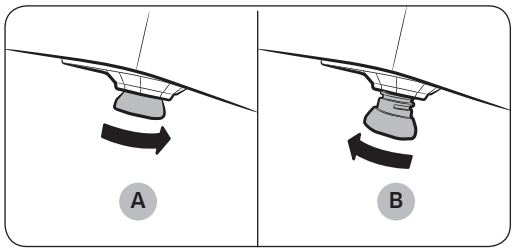

1. Usando o nível (A), verifique se a secadora está nivelada de um lado ao outro e da frente para trás. Se a secadora não estiver nivelada, ajuste os pés de nivelamento (B) na parte inferior da secadora. Em seguida, verifique se a secadora está nivelada novamente.

OBSERVAÇÃO

- Para ajustar a secadora para a mesma altura da lavadora, recolha totalmente os pés de nivelamento (A) ao girá-los no sentido anti-horário e, em seguida, solte os suportes (B) girando no sentido horário. Quando a secadora estiver na mesma altura que a lavadora, siga as instruções acima para nivelar a secadora.
- Ajuste os pés de nivelamento somente o tanto necessário para nivelar a secadora. Estender os pés de nivelamento mais que o necessário pode causar vibração na secadora.

DV6500K-03381D-00_BPT.indd 23 2017-02-01 10:22:26

Instalação

ETAPA 4 Ligar (modelos a gás)

Certifique-se que todas as conexões de gás, a linha de exaustão e toda a fiação estão conectadas corretamente. E, em seguida, ligue o cabo de alimentação numa fonte de alimentação e verifique a instalação da secadora e funcionamento usando a lista de verificação final na Etapa 5 abaixo.

ETAPA 5 Verificação final

Quando a instalação estiver concluída, confirme se:

- a secadora está conectada a uma tomada elétrica e devidamente aterrada.
- a tubulação de exaustão está presa e as juntas estão afixadas.
- você usou materiais metálicos flexíveis com paredes reforçadas na tubulação e não tubulação flexível de plástico.
- a secadora está nivelada e firmemente apoiada no chão.
- a secadora inicia, funciona, aquece e desliga corretamente.

Para modelos a gás:

- se o abastecimento de gás está correto e não há vazamentos.

⚠ CUIDADO

O queimador talvez não acenda inicialmente devido à presença de ar na linha de gás. Permitir que a secadora funcione em uma configuração de calor purgará a linha. Se o gás não acender em 5 minutos, desligue a secadora e espere 5 minutos. Certifique-se de que o fornecimento de gás para a secadora foi acionado. Para confirmar a ignição do gás, verifique se há aquecimento na exaustão.

DV6500K-03381D-00_BPT.indd 24 2017-02-01 10:22:26

Teste de obstrução de ventilação

Após a instalação da secadora, inicie o teste de obstrução de respiro para verificar se o sistema de tubulação está instalado corretamente. O teste de obstrução de respiro detecta automaticamente o status da tubulação e lista qualquer obstrução ou problema. Uma tubulação adequada pode reduzir o tempo de secagem e economizar energia.

OBSERVAÇÃO

O teste de obstrução de respiro deve ser realizado com a secadora em estado frio. Se a secadora aquecer após a verificação de instalação, ative o ciclo SECAR COM AR FRIO por alguns minutos para reduzir sua temperatura interna.

Funcionamento do teste de obstrução de respiro

1. Certifique-se de que o tambor esteja vazio e, em seguida, feche a porta.
   (Se houver roupas ou itens no tambor, o resultado do teste não será exato.)
2. Pressione o botão **LIGA/DESLIGA** para ligar a secadora e, ao mesmo tempo, pressione e mantenha pressionados os botões **Ajustar Tempo** ∧ e **Nível de Secagem** por 3 segundos. "**InS**" aparece no display. (Se você iniciou outros procedimentos antes do Teste de obstrução de respiro, a secadora não entrará no modo de Teste de obstrução de respiro.)
3. Pressione o botão **INÍCIO/PAUSA**. O Teste de obstrução de respiro inicia imediatamente. Durante o teste, o indicador numérico percorre um círculo em 6 etapas no sentido horário. O teste leva aproximadamente 2 minutos. Não abra a porta durante o teste.
4. Após 2 minutos, quando o teste estiver concluído, os resultados serão exibidos e a secadora emitirá um som.
   Se o status do sistema de tubulação estiver normal, "**0**" será exibido e a secadora emitirá um som de conclusão.
   Se o sistema de tubulação não funcionar corretamente, "**CLg**" será exibido e a secadora emitirá um som de alarme.
   Se houver qualquer problema, um código de informações aparece no display. Para informações sobre o código, consulte a seção **Códigos informativos** na página 45.
   - Para interromper ou cancelar o Teste de obstrução de respiro, pressione o botão **LIGA/DESLIGA** para desligar a secadora.
   - Durante o teste, se aparecer "**dc**" no display, certifique-se de que a porta está fechada. Se "**C1**" for exibido, verifique se há roupas dentro do tambor. Se houver, pare o teste e remova-as. Em seguida, reinicie o teste.
   - Os resultados permanecem no display por 5 minutos e depois desliga automaticamente. Você pode desligar o resultado imediatamente pressionando o botão **LIGA/DESLIGA**.

DV6500K-03381D-00_BPT.indd 25 2017-02-01 10:22:26

Instalação

OBSERVAÇÃO

- Durante ou após o teste, o tambor interno fica quente. Cuidado para não se queimar.
  O Teste de obstrução de ventilação é usado para verificar problemas no sistema de tubulação, quando a secadora é instalada pela primeira vez.
- Se o resultado do teste exibir "CLg" (o sistema de tubulação está obstruído), consulte a seção "Requisitos da tubulação" na página 16 e a seção "Guia da tubulação de exaustão" abaixo e, em seguida, tome as devidas medidas para corrigir quaisquer problemas.
  Se o teste for suspenso, isso pode provocar resultados incorretos. Siga os procedimentos corretamente ao testar a secadora.
- Mesmo que o resultado do teste esteja normal ("0"), o sistema de a tubulação pode estar levemente obstruído. Instale corretamente toda a tubulação conforme as instruções de instalação contidas neste manual.

Guia da tubulação de exaustão

Tubulação

1. Certifique-se de que a secadora está instalada corretamente para que a exaustão do ar ocorra livremente.
2. Use tubulação de metal rígido de 10 cm. Conecte todas as juntas incluindo a conexão da secadora. Nunca use parafusos que possam reter fibras.
3. Para facilitar a exaustão, mantenha a tubulação o mais reta possível.

Limpeza

Limpe toda a tubulação antes da instalação da secadora e certifique-se que a aba do respiro abre e fecha livremente. Recomenda-se limpar o sistema de exaustão anualmente ou regularmente.

⚠ ADVERTÊNCIA

- Para evitar incêndio, não use tubulação flexível de plástico, com revestimento fino ou não metálica de qualquer tipo.
- Não use um sistema de exaustão qualquer, pois isso diminui o desempenho da secadora.
- Não use tubulação excessivamente longa nem com múltiplos cotovelos.
- Não use respiros ou tubulação esmagados ou entupidos.

DV6500K-03381D-00_BPT.indd 26 2017-02-01 10:22:26

Inversão de porta

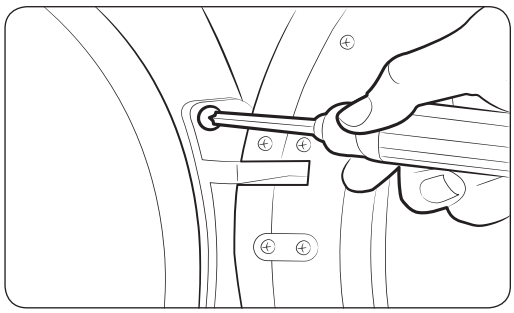

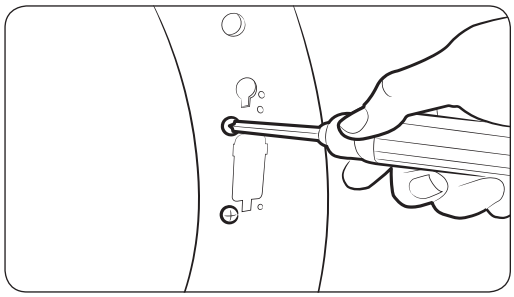

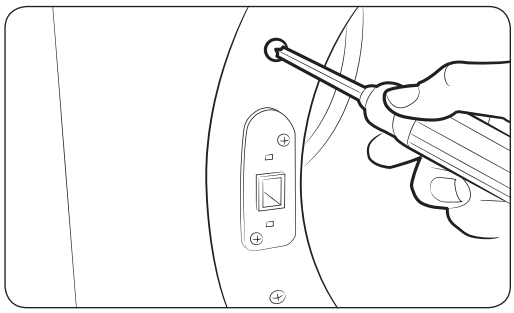

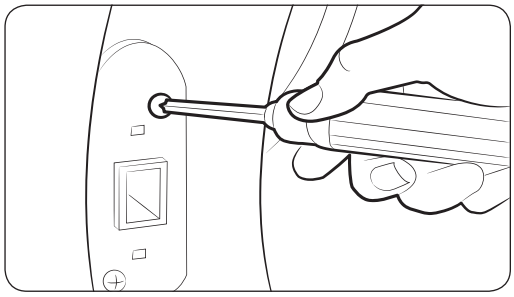

1. Desconecte o cabo de alimentação.
2. Remova os dois parafusos de articulação da porta.
3. Levante a porta e retire-a.

OBSERVAÇÃO

Há um parafuso na parte posterior da dobradiça que irá segurar a porta, à medida que você desparafusa os parafusos das dobradiças.

4. Remova os dois parafusos que estão acima e abaixo do recorte na parte frontal da estrutura.
5. Remova os dois parafusos acima e abaixo do suporte da alavanca no lado oposto da abertura da porta.
6. Remova os dois parafusos que seguram o suporte da alavanca no lugar e, em seguida, remova o suporte da alavanca.

DV6500K-03381D-00_BPT.indd 27 2017-02-01 10:22:26

Instalação

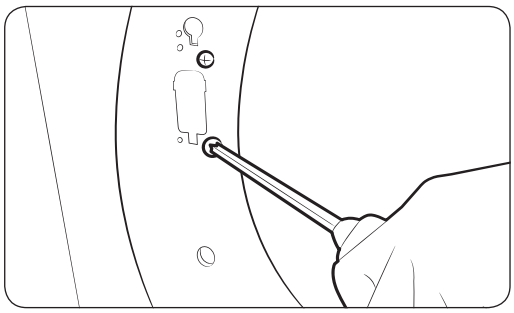

7. Reinsira os dois parafusos no suporte da alavanca segurando-os dentro dos mesmos furos e, em seguida, aperte-os.

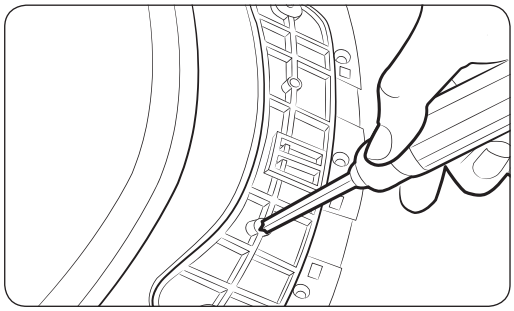

8. Remova o único parafuso da parte posterior da dobradiça da porta.

OBSERVAÇÃO

Esse é o parafuso que prende a porta contra a estrutura, para que você desparafuse ou parafuse a dobradiça sem ter que segurar a porta.

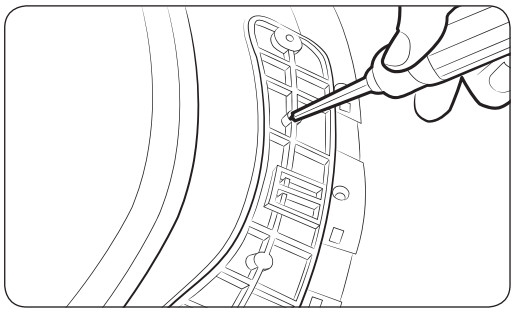

9. Insira o parafuso que você acabou de remover dentro de outro furo na parte posterior da dobradiça da porta e, em seguida, aperte-o.

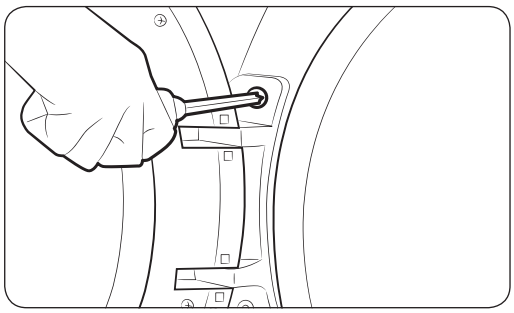

10. Coloque a porta do outro lado e reinstale-a na secadora.

OBSERVAÇÃO

Insira a cabeça do parafuso na parte posterior da dobradiça no furo acima do recorte da estrutura e, em seguida, deslize a dobradiça da porta para baixo até que ela pare. Certifique-se de que a saliência na parte posterior da dobradiça esteja encaixada no recorte antes de apertar os parafusos da dobradiça.

DV6500K-03381D-00_BPT.indd 28 2017-02-01 10:22:27

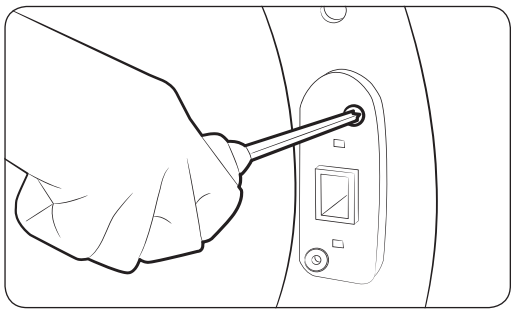

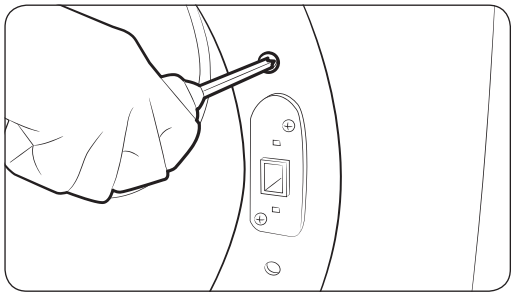

11. Coloque o suporte da alavanca dentro do recorte no outro lado da abertura da porta. Insira os parafusos e aperte-os conforme mostrado.

12. Reinstale os parafusos restantes nos furos restantes acima e abaixo do suporte da alavanca e, em seguida, aperte-os.

DV6500K-03381D-00_BPT.indd 29 2017-02-01 10:22:27

Antes de começar

Seguem algumas considerações antes de iniciar sua secadora.

Separação e carga

- Coloque uma carga de lavagem na secadora por vez.
- Não misture itens pesados com leves.
- Para melhorar a eficiência da secagem para um ou dois itens, adicione uma toalha seca à carga.
- Para melhores resultados, desdobre os itens antes de colocá-los na secadora.
- Sobrecarga reduz a ação de turbilhonamento, resultando em secagem desigual e amassamento.
- A menos que recomendado na etiqueta de cuidado, não seque itens de lã ou fibra de vidro.
- Evite secar itens não lavados.
- Não seque itens sujos de óleo, álcool, gasolina, etc.

Pré-requisitos funcionais

Filtro de fibras

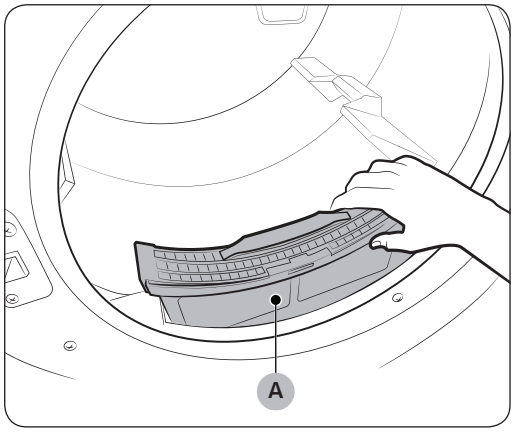

Para evitar risco de incêndio, certifique-se de que limpa o filtro de fibras antes ou após cada carga.

1. Desligue a secadora.
2. Abra a porta e retire o filtro de fibras (A) de dentro do tambor.
3. Abra o filtro de fibras separando-o na parte superior. Remova as fibras que se acumularam e limpe o filtro de fibras.
4. Feche o filtro de fibras, recoloque dentro da secadora e feche a porta da secadora.

⚠ CUIDADO

- Não opere a secadora sem que o filtro de fibras esteja colocado.
- Não use um filtro de fibras danificado ou quebrado. Isso reduz o desempenho e pode provocar incêndio.

DV6500K-03381D-00_BPT.indd 30 2017-02-01 10:22:27

Secagem com rack

Alguns modelos vêm com um rack de secagem que é inserido dentro do tambor na fábrica.

Se o seu modelo veio com um rack de secagem, remova o rack do tambor antes de usar a secadora pela primeira vez. Para remover o rack, puxe o rack para cima em linha reta e, em seguida, retire-o do tambor. Remova o rack de secagem da embalagem e guarde o rack para uso posterior.

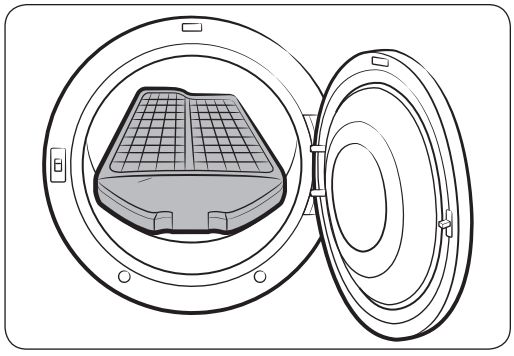

Se o rack de secagem não for fornecido, você pode comprá-lo na central de atendimento Samsung. (Código da peça: DC61-02705A)

Para usar o rack de secagem, siga essas etapas:

1. Insira o **rack de secagem** dentro do tambor com o filtro voltado para frente.
2. Posicione os suportes posteriores nas áreas com recesso da parede posterior da secadora e, em seguida, empurre a parte do meio do rack para fixá-lo.
3. Coloque itens para secar no rack. Certifique-se de que deixa espaço entre os itens para a passagem de ar.
4. Pressione **SELEÇÃO DE TEMPO** e, em seguida, selecione o tempo de secagem. Você também pode usar o programa Secagem com Rack para esta finalidade.
5. Quando os itens estiverem secos, remova-os da secadora e, em seguida, remova o rack de secagem.

DV6500K-03381D-00_BPT.indd 31 2017-02-01 10:22:27

Antes de começar

Sugestões de secagem com o rack

Item	Configurações de ciclos
Blusas de lã laváveis (impede que fiquem presas e estiquem na estrutura)	SELEÇÃO DE TEMPO com a configuração de temperatura Muito Baixa
Bonecos de pelúcia (enchimento de algodão ou poliéster)	
Bonecos de pelúcia (com enchimento de espuma ou borracha)	SECAR COM AR FRIO
Travesseiros de borracha esponjosa	
Tênis	

⚠ ADVERTÊNCIA

- Certifique-se que o rack de secagem foi desembalado antes de usar. Caso contrário, a secadora pode ser danificada ou ter o desempenho reduzido.
- A secagem de borracha esponjosa, plástico ou borracha em uma configuração de calor pode causar danos aos itens e acarretar risco de incêndio.

DV6500K-03381D-00_BPT.indd 32 2017-02-01 10:22:27

Operações

⚠ ADVERTÊNCIA

Para reduzir o risco de incêndio, choque elétrico ou ferimentos, leia as "**Informações de segurança**" antes de operar este eletrodoméstico.

Painel de funções

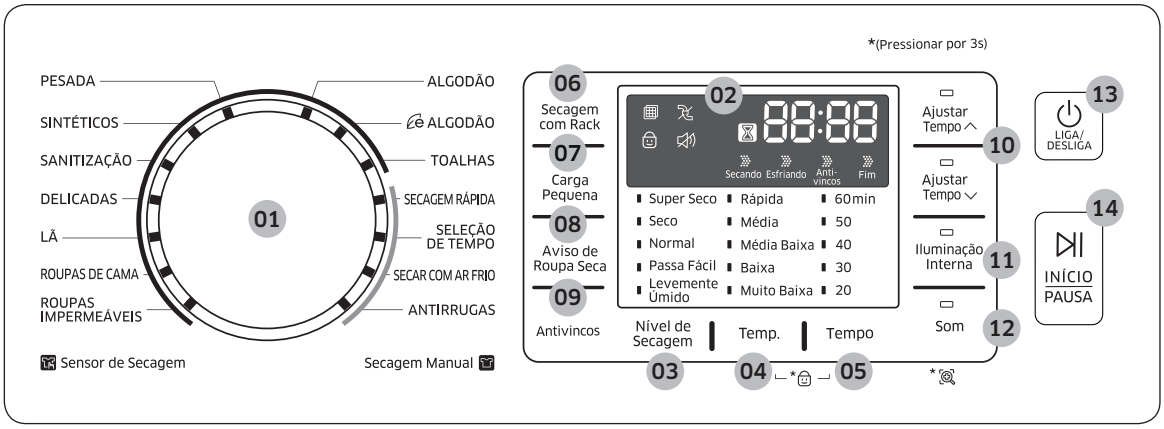

01 Seletor de ciclos	Gire o Seletor de ciclos e selecione o ciclo desejado. O indicador referente ao nome do ciclo acenderá. • Ciclos Sensor de Secagem: a secadora detecta umidade interna e usa-a para determinar o tempo de secagem. • Ciclos Secagem Manual: o tempo de secagem é fixo.
02 Display gráfico digital	Exibe todas as informações do ciclo, incluindo o tempo de ciclo, código de informações e status de funcionamento. • Verificação de filtro • Trava para crianças • Sensor de Tubulação • Som
03 Nível de Secagem	Pressione **Nível de Secagem** para iniciar um nível de secagem. Está disponível somente nos ciclos Sensor de Secagem. • Cargas maiores ou mais volumosas podem exigir a configuração Super Seco ou Seco para concluir a secagem. • A configuração Passa Fácil é mais indicada para tecidos leves ou para deixar certa umidade na roupa ao final do ciclo. • A Levemente Úmido foi criada para secar parcialmente os itens. Use para itens que não amassam ou são pendurados para secar. **OBSERVAÇÃO** Esta opção não está disponível com: ROUPAS IMPERMEÁVEIS e SANITIZAÇÃO.

DV6500K-03381D-00_BPT.indd 33 2017-02-01 10:22:28

Operações

04 Temp.	Pressione **Temp.** para mudar a temperatura do ciclo atual. • Rápida: Para algodões resistentes ou aqueles identificados como Secar à máquina. • Média: Para tecidos que não precisem ser passados a ferro, sintéticos, algodões leves ou itens identificados como Secagem à máquina média. • Média Baixa: Para calor mais baixo que Médio. Use para secar tecidos sintéticos ou malhas laváveis. • Baixa: Para itens sensíveis ao calor identificados como Secagem à máquina Baixa ou Secagem à máquina Morna. • Muito Baixa: Fornece a temperatura de secagem aquecida mais baixa possível.
05 Tempo	Pressione **Tempo** para selecionar um tempo de secagem para o ciclo selecionado. Disponível somente com SELEÇÃO DE TEMPO, SECAGEM RÁPIDA, SECAR COM AR FRIO e ANTIRRUGAS. Esse botão não está disponível para ciclos de Sensor de Secagem, pois tempos de secagem exatos são determinados pelos níveis de umidade flutuante.
06 Secagem com Rack	Secagem com Rack está disponível no ciclo SELEÇÃO DE TEMPO. A temperatura será ajustada somente para Muito Baixa. Consulte "**Secagem com Rack**" na página **31** para detalhes.
07 Carga Pequena	Para controlar a taxa de funcionamento para secar cargas pequenas no ciclo Sensor de Secagem. • Disponível somente com: Ciclos ALGODÃO, PESADA, SINTÉTICOS e DELICADAS. • Não pode ser selecionado/cancelado quando o ciclo de secagem estiver em funcionamento. • Para melhorar o efeito de secagem e controlar a faixa de funcionamento, o tambor pode ser pausado durante a operação.
08 Aviso de Roupa Seca	O Aviso de Roupa Seca notifica você quando o nível de secagem médio numa carga está levemente úmido (80% seco). Assim, você pode retirar os itens que não quer totalmente secos, e seguir com a secagem dos demais. Você pode selecionar esta opção em todos os ciclos Sensor de Secagem exceto para LÃ, ROUPAS IMPERMEÁVEIS e SANITIZAÇÃO. Os níveis de secagem disponíveis são Normal, Seco e Super Seco.
09 Antivincos	O Antivincos fornece cerca de 180 minutos de turbilhonamento intermitente com ar não aquecido ao final do ciclo para reduzir os vincos. Pressione **Antivincos** para ativar essa função. A carga está seca e pode ser removida a qualquer momento durante o ciclo Antivincos.

DV6500K-03381D-00_BPT.indd 34 2017-02-01 10:22:28

10 Ajustar Tempo	Você pode mudar o tempo de ajuste para o ciclo selecionado. Disponível somente com SELEÇÃO DE TEMPO, SECAGEM RÁPIDA, SECAR COM AR FRIO e ANTIRRUGAS. Para mudar o tempo de ciclo, pressione **Ajustar Tempo** ∧ ou **Ajustar Tempo** ∨ até que o tempo desejado seja exibido.
11 Iluminação Interna	Pressione **Iluminação Interna** para ligar a iluminação interna enquanto a secadora está em funcionamento. Para desligar a iluminação interna, pressione **Iluminação Interna** novamente. **OBSERVAÇÃO** Após 2 minutos de inatividade, a iluminação interna desliga automaticamente.
12 Som	Pressione **Som** para ligar e desligar os bipes e melodias de notificação da secadora. **OBSERVAÇÃO** Esta função permanece ativa mesmo após você reiniciar a secadora.
13 LIGA/DESLIGA	Pressione para ligar ou desligar a secadora.
14 INÍCIO/PAUSA	Pressione para iniciar a operação ou pressione para interromper a operação.

OBSERVAÇÃO

Itens extremamente emaranhados finalizados pela lavadora podem prejudicar a eficiência da secagem ou provocar a abertura da porta. Recomendamos que desdobre os itens antes de secar.

Não coloque objetos sobre a secadora, principalmente sobre o painel de funções.

⚠ CUIDADO

Não borrife água sobre o painel de funções. Isso pode causar uma falha no sistema.

DV6500K-03381D-00_BPT.indd 35 2017-02-01 10:22:28

Operações

Procedimentos simples para começar

1. Pressione o botão LIGA/DESLIGA para ligar a secadora.
2. Gire o Seletor de ciclos para selecionar um programa.
3. Mude as configurações de ciclo (Nível de Secagem, Temp. e Tempo) conforme necessário.
4. É possível também ativar as opções disponíveis pressionando seus respectivos botões (Iluminação Interna, Aviso de Roupa Seca e Antivincos).
5. Pressione INÍCIO/PAUSA. O indicador da secadora acende com um tempo de ciclo estimado no display.

Para alterar o ciclo durante a operação

1. Pressione o botão INÍCIO/PAUSA para interromper a operação.
2. Selecione um ciclo diferente.
3. Pressione INÍCIO/PAUSA para iniciar novo ciclo.

DV6500K-03381D-00_BPT.indd 36 2017-02-01 10:22:28

Visão geral de ciclos

Ciclo		Descrição
Secagem Manual	SECAGEM RÁPIDA	Um ciclo de secagem rápida em 30 minutos.
	SELEÇÃO DE TEMPO	Você pode especificar um tempo de ciclo em minutos.
	SECAR COM AR FRIO	Turbilhona a carga com ar à temperatura ambiente.
	ANTIRRUGAS	O ciclo Antirrugas removerá os vincos de itens que estão limpos, secos e apenas com um pouco de vincos, como roupas armazenadas em um armário ou mala cheia, ou itens que tenham permanecido na secadora por muito tempo após o término do ciclo. O ciclo Antirrugas pode ser usado com qualquer seleção de temperatura.
Sensor de Secagem	ALGODÃO	Para a maioria dos tecidos, incluindo algodão e linho.
	ALGODÃO	Para redução de uso de energia. O ciclo ajusta o tempo e a temperatura do ciclo para maior eficiência.
	TOALHAS	Para toalhas de banho e itens similares.
	PESADA	Para itens feitos de tecidos pesados, como, jeans, veludo cotelê ou roupas de trabalho, com alta temperatura de aquecimento.
	SINTÉTICOS	Seque algodão, tecidos sintéticos, malhas e tecidos que não precisem ser passados a ferro.
	SANITIZAÇÃO	Use para sanitização de itens aplicando aquecimento em alta temperatura ao tecido. Este ciclo amacia os itens e reduz odores.
	DELICADAS	Para itens sensíveis à temperatura de secagem baixa.
	LÃ	Somente para lã que pode ser lavada à máquina e seca na máquina.
	ROUPAS DE CAMA	Para itens pesados como cobertores, lençóis e edredons.
	ROUPAS IMPERMEÁVEIS	Para roupas esportivas e roupas impermeáveis, como camisas esportivas, calças de treino, jaquetas repelentes a água e outras roupas de desempenho. Tecidos grossos como o zíper ou velcro de uma jaqueta ou meias de treinos podem não secar completamente.

DV6500K-03381D-00_BPT.indd 37 2017-02-01 10:22:28

Operações

Guia de secagem

A melhor forma de secar itens é seguir as instruções na etiqueta de cuidado. Se não houver instruções fornecidas, consulte a tabela a seguir para referência.

Ciclo	Descrição
Colchas e edredons	Siga as instruções da etiqueta de cuidado ou seque usando Roupas de cama. • Certifique-se de que o item está totalmente seco antes de usar ou armazenar. • Pode ser necessário voltar a colocar na secadora para assegurar a secagem uniforme.
Cobertores	Use o ciclo Algodão e seque apenas um cobertor de cada vez para uma melhor ação de turbilhonamento. • Certifique-se de que o cobertor está totalmente seco antes de usar ou armazenar.
Cortinas e tapetes	Use o ciclo Sinteticos e a temperatura média para ajudar a minimizar as rugas. • Seque cortinas e tapeçaria com pouca carga para melhores resultados e retire o quanto antes após o ciclo completar.
Fraldas de pano	Use o ciclo Algodão e configuração de temperatura Média para fraldas macias e suaves.
Itens com enchimento de penas (jaquetas, sacos de dormir, acolchoados, etc.)	Use o ciclo Algodão e configuração de temperatura Média. • Adicione duas toalhas secas para absorver a umidade e diminuir o tempo de secagem.
Borracha esponjosa (tapetes, brinquedos com enchimento, ombreiras, etc.)	Não seque em uma configuração de calor. Use SECAR COM AR FRIO. ⚠ **ADVERTÊNCIA** A secagem de um item de borracha com calor pode danificá-lo ou causar incêndio.
Travesseiros	Use o ciclo Algodão. • Adicione duas toalhas secas e um par de tênis limpo para ajudar na ação de turbilhonamento e na secagem do item. • Não seque travesseiros de paina ou espuma usando o ciclo de secagem com aquecimento. Você só pode secar estes itens na secadora usando SECAR COM AR FRIO.
Plásticos (cortinas de banheiro, capas de móveis que ficam ao ar livre, etc.)	Use SECAR COM AR FRIO ou SELEÇÃO DE TEMPO e as configurações de temperatura Baixa ou Muito Baixa dependendo das instruções da etiqueta de cuidados.

⚠ **ADVERTÊNCIA**

Nunca seque:

- Itens de fibra de vidro (cortinas, tapetes, etc.).
- Lãs, a menos que recomendado na etiqueta.
- Itens manchados ou com óleos vegetais e de cozinha

DV6500K-03381D-00_BPT.indd 38 2017-02-01 10:22:28

Funções especiais

Trava para crianças

Trava para crianças impede que as crianças brinquem com a secadora. Quando Trava para crianças estiver ativado, todos os botões exceto o botão LIGA/DESLIGA ficam desativados.

Para ativar/desativar a Trava para crianças, pressione e mantenha pressionado ao mesmo tempo Temp. e Tempo por 3 segundos.

OBSERVAÇÃO

Quando Trava para crianças estiver ativada, ela permanecerá ativa mesmo após você reiniciar a secadora. Quando outros botões, exceto o botão LIGA/DESLIGA, não responderem, verifique o indicador de Trava para crianças. Se o indicador estiver aceso, siga as instruções acima para desligar a Trava para crianças.

Smart Care

Se a secadora exibir um código de informações, você pode usar o Smart Care para verificar o status da secadora no smartphone. Para usar o Smart Care, você deve ter o aplicativo Samsung Smart Care instalado em seu smartphone.

OBSERVAÇÃO

O Smart Care é otimizado para Samsung Galaxy e iPhones da Apple. (Não compatível com alguns modelos).

Baixe o aplicativo Samsung Smart Care na Loja Google Play ou na App store da Apple (Termo de pesquisa: "Samsung Smart Washer/Dryer") e, instale-o em seu smartphone.

Se aparecer um código de informações na secadora, siga essas etapas:

1. Pressione e mantenha pressionado Som por 3 segundos para ativar o Smart Care. O indicador Smart Care acende.
2. Abra o aplicativo Smart Care em seu smartphone.
3. Coloque a câmera do smartphone perto do display da secadora. O aplicativo reconhece automaticamente o código de informações e exibe sugestões em seu smartphone.
4. Se o smartphone falhar em reconhecer o código de informações mais que duas vezes, digite o código de informações manualmente no aplicativo Smart Care.

CUIDADO

- Se houver luz refletida no display da secadora, o smartphone pode não reconhecer o código de informações.
- Se você segurar seu smartphone a um ângulo em relação ao display, o smartphone pode não reconhecer o código de informações. Para melhores resultados, segure o smartphone paralelo ou quase paralelo ao painel.
- Após usar essa função, a secadora excluirá o registro do código de informações de seu registro.

DV6500K-03381D-00_BPT.indd 39 2017-02-01 10:22:29

Manutenção

Mantenha a secadora limpa para evitar diminuição do desempenho e prolongar a vida útil.

⚠ ADVERTÊNCIA

A placa de controle e a válvula de entrada não foram aterradas propositalmente e podem apresentar risco de choque elétrico apenas durante a manutenção.

Profissional de manutenção - não toque nesta parte enquanto a secadora estiver ligada na tomada.

Sensor de tubulação

A secadora possui um sensor de tubulação que detecta e notifica você quando for hora de limpar a tubulação. O indicador informa o status da tubulação.

Nível	Indicador	Status	Ação
0	Desligado	A tubulação não está entupida.	
1	Ligado	• A tubulação ou o filtro de fibras está entupido. • A pressão na tubulação é alta pois a tubulação é muito longa ou com excesso de curvas.	• Verifique o filtro e a tubulação e limpe-os, se necessário. • Verifique as conexões da tubulação e encurte ou endireite-as, se necessário.
2	Piscando	• A tubulação ou o filtro de fibras está completamente entupido. • A pressão na tubulação é muito alta pois a tubulação é muito longa ou com excesso de curvas.	• Verifique e limpe o filtro de fibras e a tubulação para ter certeza que não estão entupidos. • Verifique as conexões da tubulação e encurte ou endireite-as.

Se a secadora tiver o status Nível 2, o indicador pisca por 3 horas após a conclusão do ciclo atual. Se você pressionar **LIGA/DESLIGA** ou abrir a porta, a secadora desliga imediatamente.

OBSERVAÇÃO

- Para instalação da tubulação, consulte "**Guia da tubulação de exaustão**" na página 26 e "**Requisitos da tubulação**" na página **16**.
- A secadora pode continuar funcionando mesmo se a tubulação estiver entupida, mas o tempo de secagem será prolongado.
- Se o indicador acender pela primeira vez e de forma permanente (não piscando), verifique e limpe o filtro de fibras e/ou a tubulação.
- Se o indicador acender mais tarde, é porque a tubulação foi instalada ou conectada com alguma restrição (está muito longa ou possui excesso de curvas). Isso não é uma falha no sistema. Entretanto, o tempo de secagem pode ser maior ou o desempenho da secadora pode ser prejudicado.

DV6500K-03381D-00_BPT.indd 40 2017-02-01 10:22:29

Limpeza

Painel de funções

- Limpe com um pano macio e úmido. Não use substâncias abrasivas.
- Não borrife agente de limpeza líquido diretamente sobre o display da secadora.
- Alguns removedores de manchas e tratamentos pré-lavagem podem danificar o painel de funções.
- Ao usar um agente de limpeza líquido, aplique-o num pano. Não aplique diretamente sobre a secadora. Limpe qualquer respingo ou excesso imediatamente.

Tambor

- Remova manchas do tambor com um limpador multiuso.
- Turbilhone toalhas ou panos antigos para remover o excesso de manchas ou substância de limpeza. As manchas ainda podem estar visíveis, mas não afetarão as cargas seguintes.

Tambor de aço inoxidável

Para limpar o tambor de aço inoxidável, use um pano úmido com um limpador suave e não abrasivo adequado para superfícies de aço inoxidável. Remova o resíduo do limpador e seque com um pano limpo.

Parte externa da secadora

- Limpe com um pano macio e úmido. Não use substâncias abrasivas.
- Proteja a superfície de objetos pontiagudos.
- Não coloque nenhum objeto pesado ou pontiagudo ou um recipiente de detergente sobre a secadora. Isso pode arranhar ou danificar a tampa superior da secadora.
- A secadora possui acabamento de alto brilho em toda a superfície. Cuidado para não arranhar ou danificar a superfície.

Sistema de exaustão

- Verifique e limpe o sistema de exaustão anualmente ou regularmente para conservar o desempenho ideal.
- A cobertura de exaustão externa deve ser limpa com mais frequência para assegurar passagem de ar adequada.

DV6500K-03381D-00_BPT.indd 41 2017-02-01 10:22:29

Solução de problemas

Checkpoints

Se a secadora apresentar anormalidade no funcionamento, verifique a lista de problemas na tabela abaixo e tente as ações recomendadas.

Problema	Ação
Não funciona.	• Certifique-se que a porta está travada. • Certifique-se que o cabo de alimentação está conectado em uma tomada elétrica ativa. • Verifique o disjuntor e os fusíveis da casa. • Pressione ou toque em **INÍCIO/PAUSA** novamente se a porta for aberta durante o ciclo. • Limpe o filtro de fibras.
Não aquece.	• Verifique o disjuntor e os fusíveis da casa. • Alguns ciclos não precisam de aquecimento. Verifique o ciclo selecionado novamente. • Para secadora a gás, certifique-se que o fornecimento de gás está ativado. • Limpe o filtro de fibras e a tubulação de exaustão. • A secadora poderá ter passado para a fase de resfriamento do ciclo.
Não seca.	• Verifique todos os itens acima, mais... • Certifique-se de que a cobertura de exaustão do lado de fora da casa pode ser aberta e fechada livremente. • Verifique se há acúmulo de fibras no sistema de exaustão. Os dutos devem ser inspecionados e limpos anualmente. • Use tubulação de exaustão de metal rígido de 10,16 cm. • Não sobrecarregue a secadora. 1 carga de lavagem = 1 carga da secadora. • Seque itens pesados e leves separadamente. • Itens grandes e volumosos como cobertores ou edredons talvez precisem ser colocados de novo na secadora para uma secagem uniforme. • Certifique-se de que a secadora está drenando de modo adequado para extrair toda água das roupas. • A carga pode ser muito pequena para turbilhonar adequadamente. Adicione algumas toalhas e reinicie a secadora. • A carga pode ser muito grande para turbilhonar adequadamente. Retire alguns itens e reinicie a secadora. • Limpe o filtro de fibras.

DV6500K-03381D-00_BPT.indd 42 2017-02-01 10:22:29

Problema	Ação
Está barulhenta.	• Verifique se há objetos como moedas, botões soltos, tachas, etc., na carga. Retire imediatamente. • É normal ouvir a válvula do gás da secadora ou a ativação e desativação do ciclo do elemento de aquecimento durante o ciclo de secagem. • Certifique-se de que a secadora está nivelada corretamente, conforme descrito nas instruções de instalação. • É normal a secadora emitir um zunido devido à alta velocidade do ar que se move pelo tambor da secadora, ventilador ou do sistema de exaustão.
Seca de forma desigual.	• Costuras, bolsos e outras áreas secadora, pelo ventilador ou pelo sistema de mais pesadas talvez não estejam totalmente secas quando o restante da carga tiver atingido o nível de secagem selecionado. Isso é normal. Você pode escolher um nível de secagem superior ou um ciclo que envolve um nível de secagem superior. • Ao secar um item pesado com uma carga leve, como uma toalha com lençóis, é possível que o item pesado não fique totalmente seco quando o restante da carga tiver atingido o nível de secagem selecionado. • Para melhores resultados de secagem, seque itens pesados e leves separadamente.
Apresenta odores.	• Os odores domésticos de pinturas, envernizamento, limpadores fortes, etc. poderão entrar na secadora com o ar ambiente ao redor. Isso é normal, já que a secadora extrai o ar do ambiente, aquece-o, passa-o pelo tambor e libera-o do lado de fora. • Quando esses odores pairarem no ar, ventile totalmente o ambiente antes de usar a secadora. • Use um ciclo com a função Refresh (Renovar). Se os odores persistirem, lave e seque o item novamente.
Fibras nas roupas.	• Certifique-se de que o filtro de fibras está limpo antes de cada carga. Para roupas que naturalmente acumulam fibras, limpe a caixa do filtro durante o ciclo. • Alguns tecidos produzem fibras (por exemplo, uma toalha de algodão branca) e eles devem ser secos separadamente das roupas que retêm fibras (por exemplo, calça de linho preta). • Divida as cargas maiores em cargas menores para a secagem. • Verifique os bolsos antes de secar. • Retire a fibra no interior do tambor antes de secar.

DV6500K-03381D-00_BPT.indd 43 2017-02-01 10:22:29

Solução de problemas

Problema	Ação
Itens ainda amassados após o ANTIRRUGAS.	• Cargas pequenas de 1 a 4 itens funcionam melhor. • Coloque menos itens. Carregue itens de tipo similar. • Retire os itens imediatamente depois da secagem completa.
A água pinga do bocal quando os Ciclos a vapor são iniciados.	• Trata-se da condensação do vapor. A água parará de pingar depois de um período curto.
A água pulverizada não é visível durante Ciclos a vapor.	• É difícil observar a água pulverizada quando a porta está fechada.
Tempo prolongado.	• O Sensor de Secagem detecta automaticamente a umidade na carga e desliga a secadora quando o nível de secagem selecionado for atingido. O tempo de secagem pode variar de acordo com o tipo e quantidade de roupa. Veja o gráfico de ciclo para referência.

Se o problema persistir, entre em contato com uma central de atendimento Samsung.

DV6500K-03381D-00_BPT.indd 44 2017-02-01 10:22:29

Códigos informativos

Se a secadora apresentar algum problema, veja o código de informações na tela. Para decidir o que fazer, verifique a lista de códigos na tabela abaixo e tente as ações recomendadas.

Código	Ação
DC	Secadora em funcionamento com a porta aberta. • Certifique-se que a porta está fechada corretamente. • Certifique-se de que as roupas não estão presas na porta.
FC	Frequência inválida da fonte de alimentação. • Tente reiniciar o ciclo. • Se o código de informações persistir, entre em contato com uma central de atendimento Samsung.
AC	Problema no controle eletrônico (comunicação inválida). • Entre em contato com uma central de atendimento Samsung.
HC	Verificação de aquecimento em alta temperatura. • Limpe o filtro de fibras. • Se o código de informações persistir, entre em contato com uma central de atendimento Samsung.
9C1	O controle eletrônico precisa ser verificado. • Verifique se há fornecimento de energia. • Se o código de informações persistir, entre em contato com uma central de atendimento Samsung.
tC	A resistência do Termistor 1 está muito baixa ou muito alta. • Verifique se o filtro de fibras está entupido. • Verifique se o sistema de respiro está obstruído. • Se o código de informações persistir, entre em contato com uma central de atendimento Samsung.
tC5	A resistência do Termistor 2 está muito baixa ou muito alta. • Verifique se o filtro de fibras está entupido. • Verifique se o sistema de respiro está obstruído. • Se o código de informações persistir, entre em contato com uma central de atendimento Samsung.
dF	Chave de porta incorreta. • Entre em contato com uma central de atendimento Samsung.

Se algum código de informações continuar aparecendo na tela, entre em contato com uma central de atendimento Samsung.

DV6500K-03381D-00_BPT.indd 45 2017-02-01 10:22:29

Especificações

Tabela de cuidados com tecidos

Os símbolos a seguir fornecem instruções para o cuidado com as roupas. As etiquetas de cuidado das roupas incluem símbolos referentes à lavagem, branqueamento, passagem a ferro ou à lavagem a seco. O uso dos símbolos garante consistência entre os fabricantes de roupas nacionais e itens importados. Siga as instruções de etiqueta de cuidado para prolongar a vida útil da roupa e reduzir os problemas durante a lavagem.

Ciclo de lavagem

	Normal
	Sintético / Resistente a vincos / Controle de vincos
	Leves / Delicados
	Lavagem manual

Temperatura da água

•••	Quente
••	Morno
•	Frio

OBSERVAÇÃO

A tabela de Temperatura de água lista as temperaturas apropriadas da água para a lavagem de diversos itens. A faixa de temperatura é de 41 a 52 °C para Quente, de 29 a 41 °C para Morno, e de 16 a 29 °C para Frio. (A temperatura da água para lavagem deve ser de no mínimo 16 °C para ativação do sabão e limpeza eficaz.)

Alvejar

	Todo tipo de alvejante (quando necessário)
	Apenas alvejante sem cloro (seguro) (quando necessário)
	Secar por turbilhonamento

Normal

	Sintético / Resistente a vincos / Controle de vincos
	Leves / Delicados

Instruções especiais

	Secar no varal / Pendurar para secar
	Secar na vertical
	Secar na horizontal

Configuração de calor

	Alta
	Média
	Baixa
	Qualquer calor
	Não usar calor / Ar

DV6500K-03381D-00_BPT.indd 46 2017-02-01 10:22:31

Temperaturas para a secagem a ferro ou a vapor

	Alta
	Média
	Baixa

Símbolos de advertência para lavagem

	Não lavar
	Não torcer
	Não usar alvejantes
	Não secar por turbilhonamento
	Não usar vapor (além do ferro)
	Não passar

Lavar a seco

	Lavar a seco
	Não lavar a seco
	Secar no varal / Pendurar para secar
	Secar na vertical
	Secar na horizontal

Proteger o meio ambiente

Este eletrodoméstico foi fabricado com materiais recicláveis. Se você decidir descartá-lo, observe os regulamentos locais de descarte de lixo. Corte o cabo de alimentação para que o eletrodoméstico não possa ser ligado a uma fonte de alimentação. Remova a porta para impedir que crianças ou animais de estimação fiquem presos no interior do eletrodoméstico.

DV6500K-03381D-00_BPT.indd 47 2017-02-01 10:22:32

Especificações

Especificações

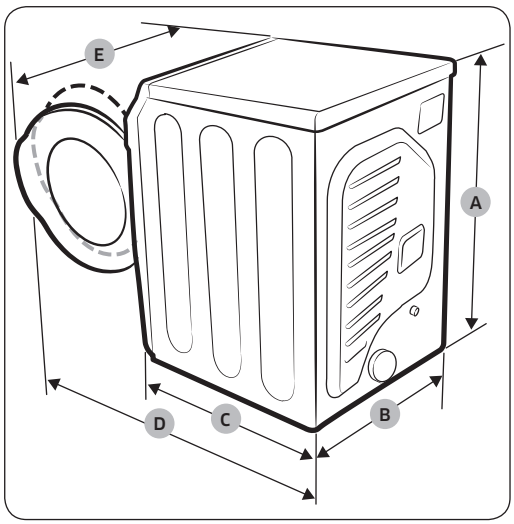

OBSERVAÇÃO

A especificação de "A. Altura" pode variar de 107,7 a 108,9 cm dependendo dos ajustes dos pés de nivelamento.

Tipo			Secadora com porta frontal
			DV15K6500GV
Dimensões	A. Altura	Produto - cm	98,4
		Necessário para instalação - cm	103,4
	B. Largura	Produto - cm	68,6
		Necessário para instalação - cm	73,7
	C. Profundidade	Produto - cm	82,3
		Necessário para instalação - cm	95,5
	D. Profundidade com a porta aberta a 90º	Produto - cm	134,5
		Necessário para instalação - cm	147,6
	E. Largura com a porta aberta a 110º	Produto - cm	100
		Necessário para instalação - cm	113,3
Pressão da água - psi (kPa)			20 - 116 (137 - 800)
Peso		kg	57
Classificação do aquecedor		Elétrico (W)	5300
		Gás (BTU/h)	22000
Capacidade		Roupa molhada (kg)	18,0
		Roupa seca (kg)	12,0

DV6500K-03381D-00_BPT.indd 48 2017-02-01 10:22:32

Tabela de ciclos

OBSERVAÇÃO

Para melhores resultados, siga os tamanhos de carga recomendados para cada ciclo de secagem.

- Carga pesada: Encha o tambor até ¾ do total. Não adicione itens acima deste nível, pois, eles precisam ser turbilhonados livremente.
- Carga média: Encha o tambor até ½ do total.
- Carga Pequena: Coloque de 3 a 5 itens no tambor, não ocupe mais que ¼ do total.

Ciclo	Itens recomendados	Tamanho de carga	Nível de Secagem
ALGODÃO	Algodão, roupas de trabalho, linho, cargas mistas		Normal (Ajustável)
ALGODÃO	Algodão, roupas de trabalho, linho		Normal (Ajustável)
TOALHAS	Toalhas de banho e itens similares		Normal (Ajustável)
SECAGEM RÁPIDA	Small loads (Cargas Pequenas)		-
SELEÇÃO DE TEMPO	Todas as cargas		-
SECAR COM AR FRIO	Espuma, borracha, plástico		-
ANTIRRUGAS	Camisetas, calças, blusas		-
PESADA	Tecidos pesados como jeans, veludo cotelê e roupas de trabalho		Normal (Ajustável)
SINTÉTICOS	Camisetas, tecidos sintéticos, malhas, algodões sem vinco, tecidos que não precisem ser passados a ferro.		Normal (Ajustável)
SANITIZAÇÃO	Roupa de cama, cortinas, roupas infantis		-
DELICADAS	Roupas íntimas, blusas, lingerie		Normal (Ajustável)
LÃ	Somente para lã que pode ser lavada à máquina e seca por turbilhonamento. (Máximo: 1,4 kg)		Normal (Não ajustável)
ROUPAS DE CAMA	Para itens pesados como cobertores, lençóis, edredons e travesseiros		Normal (Ajustável)
ROUPAS IMPERMEÁVEIS	Roupas repelentes a água, roupas de desempenho, roupas esportivas (Máximo: 2 kg)		Normal (Ajustável)

DV6500K-03381D-00_BPT.indd 49 2017-02-01 10:22:33

Memorando

Memorando

SAMSUNG

PERGUNTAS OU COMENTÁRIOS?

PAÍS	LIGUE	OU VISITE O SITE
BRAZIL	0800-124-421 (Demais cidades e regiões) 4004-0000 (Capitais e grandes centros)	www.samsung.com/br/support

DC68-03381D-00