TOTI

Rack

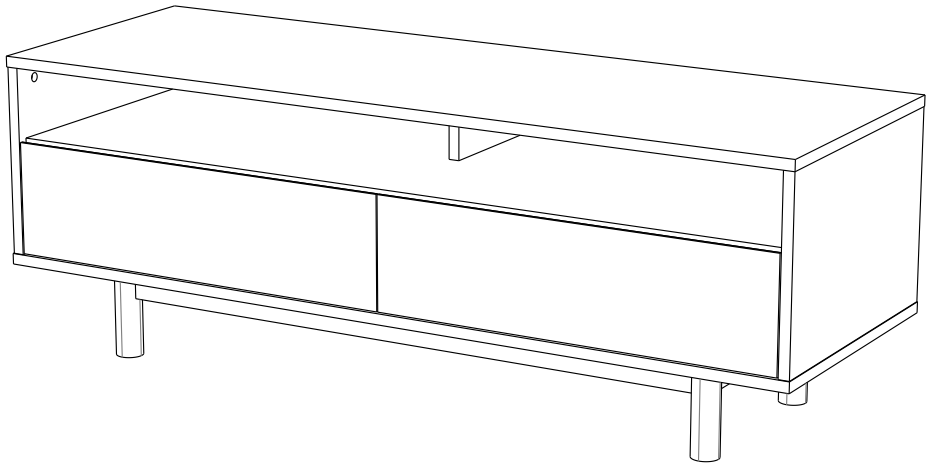

Atenção

a) Leia e observe atentamente toda a instrução antes de iniciar a montagem.
b) A montagem do produto deverá ser feita em uma superfície limpa e plana. Aconselhamos utilizar a embalagem para forrar o chão afim de não danificar o produto.
c) Os parafusos devem ser apertados periodicamente.
d) Evitar batidas.
e) Este móvel poderá sofrer alterações de cor quando submetido a luz solar.

Limpeza

a) Usar pano branco, limpo, levemente umedecido com água seguido de um pano seco.
b) Não utilizar produtos químicos ou abrasivos.

Pessoas Necessárias para montagem

Ferramentas Necessárias (Não Fornecidas)

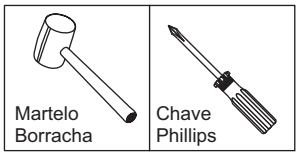

Capacidade de Carga

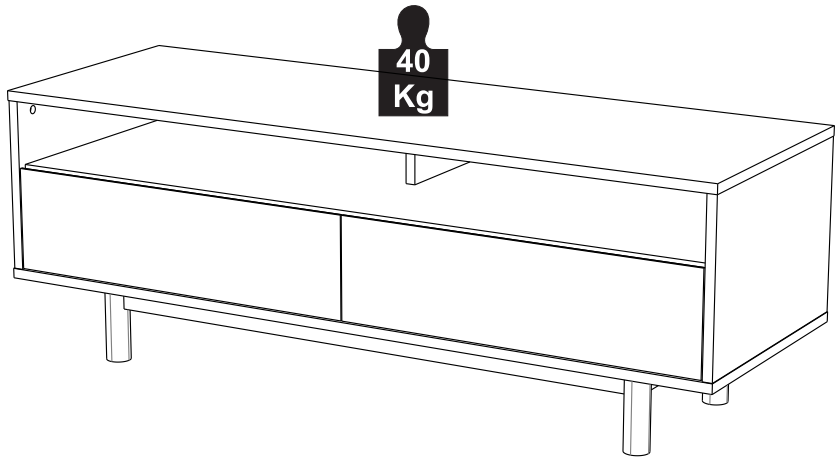

Partes do Produto

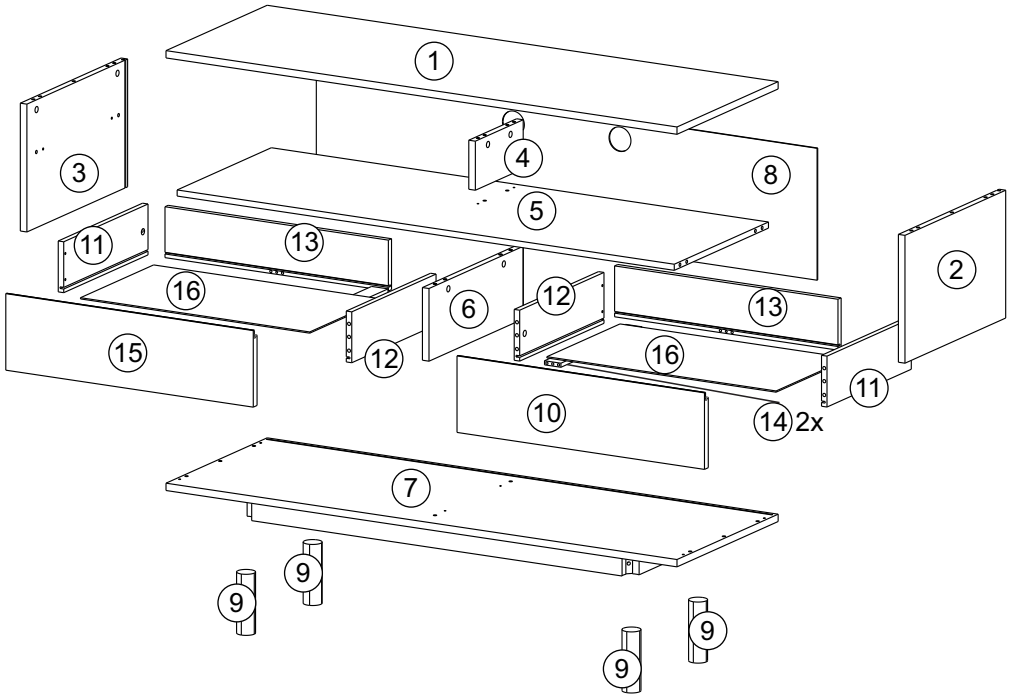

Componentes

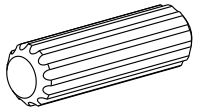

A- Cavilha Ø8x30 (40x)

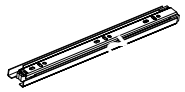

B - Corrediça Telescópica (4x)

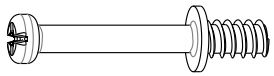

C- Parafuso Minifix (22x)

D- Parafuso CC Ø4x50 (6x)

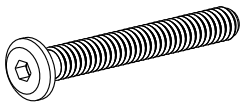

E - Parafuso Ø7x50mm
Cabeça 17 (4x)

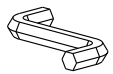

F - Chave Allen (1x)

G- Parafuso CC Ø4x30 (2x)

H- Tambor Minifix (22x)

I- Feltro (4x)

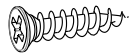

J- Parafuso CC Ø3x16 (24x)

Utilizar a régua abaixo para medir os componentes.

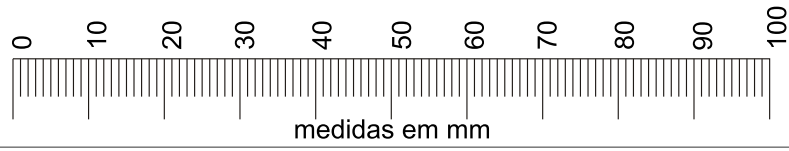

❶ Pré-montagem

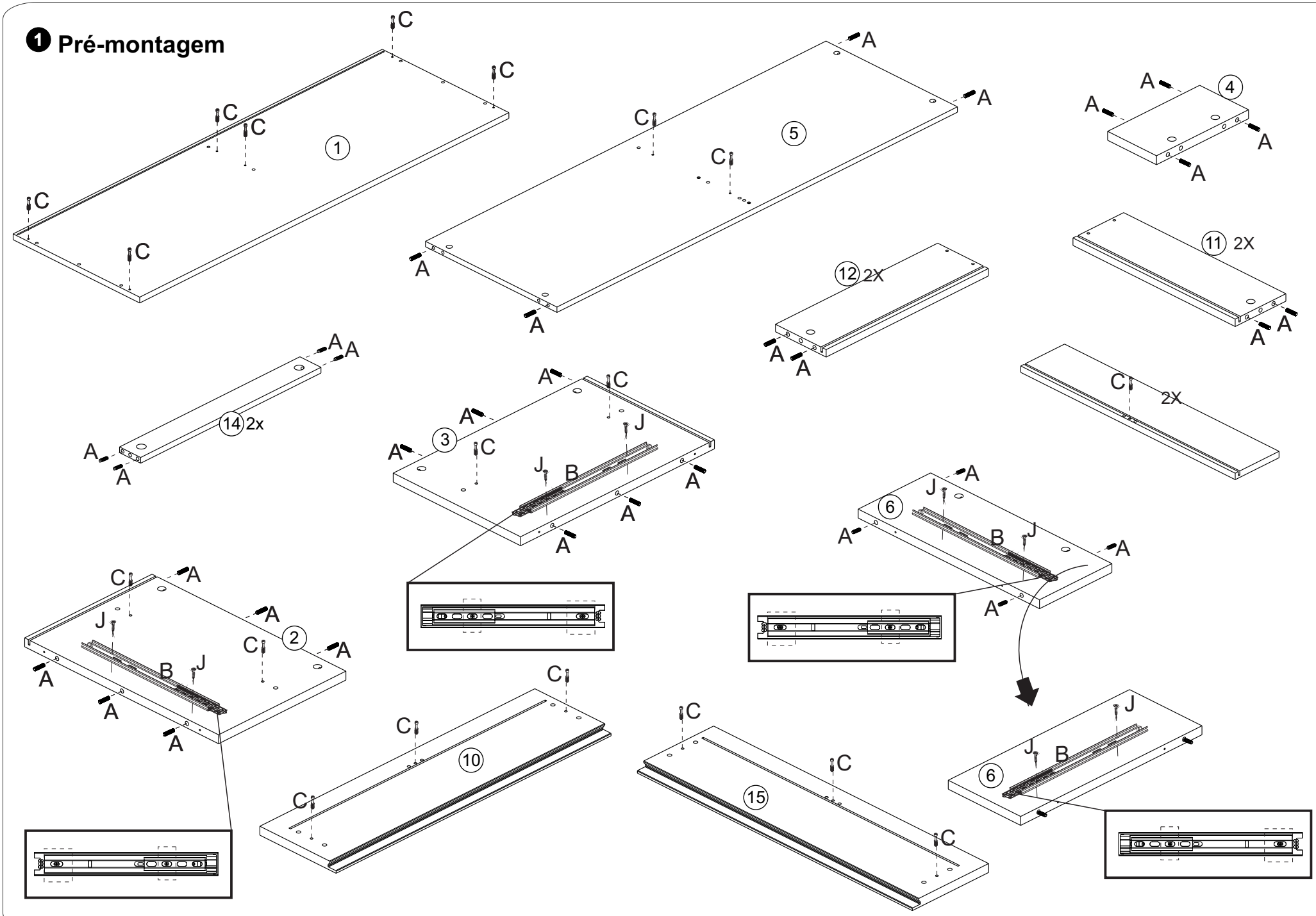

❷ Fixação dos Pés

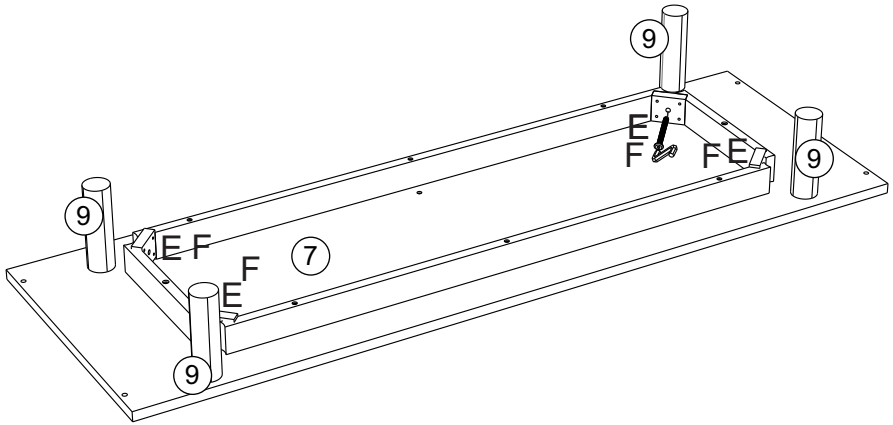

❸ Fixação da Divisão Superior

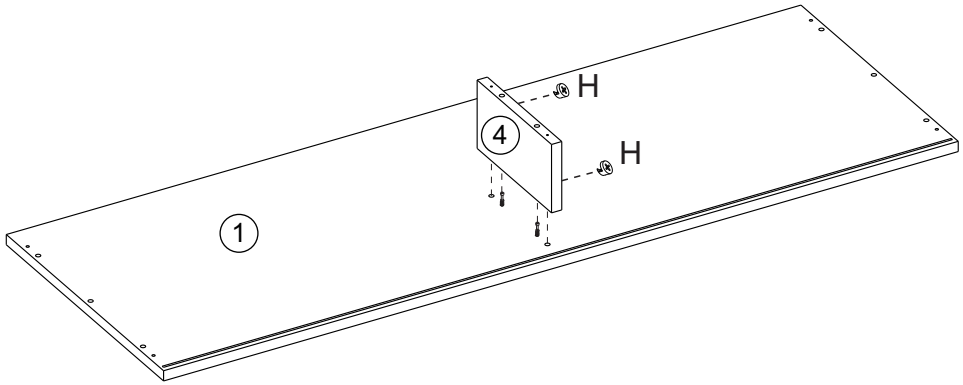

❹ Fixação das Laterais na Prateleira

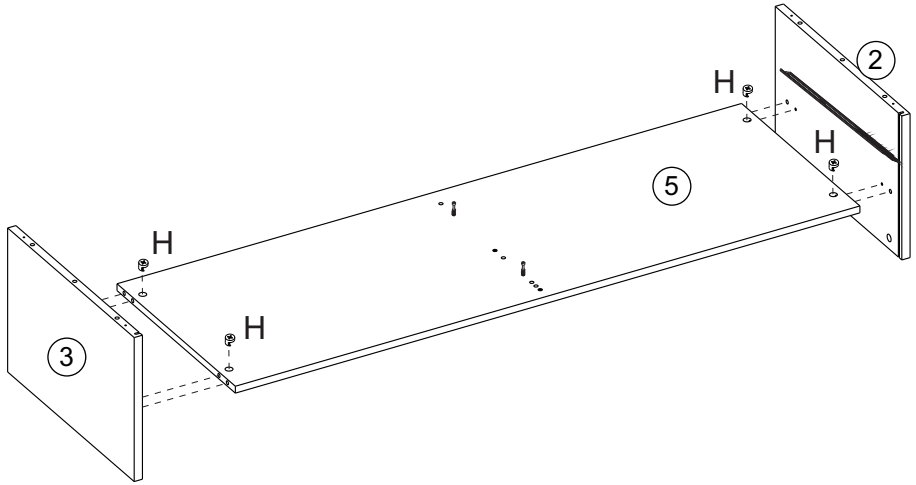

❺ Fixação das Laterais no Tampo e Divisão Superior

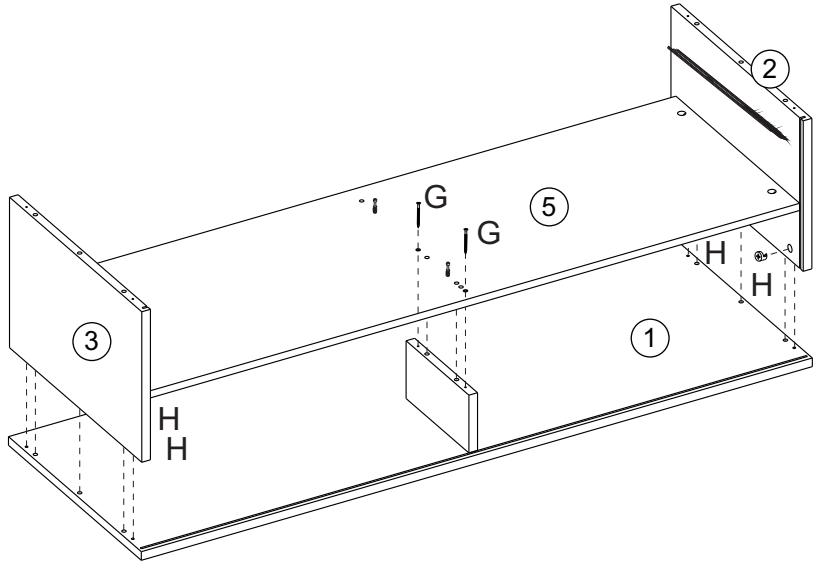

❻ Fixação da Divisão inferior

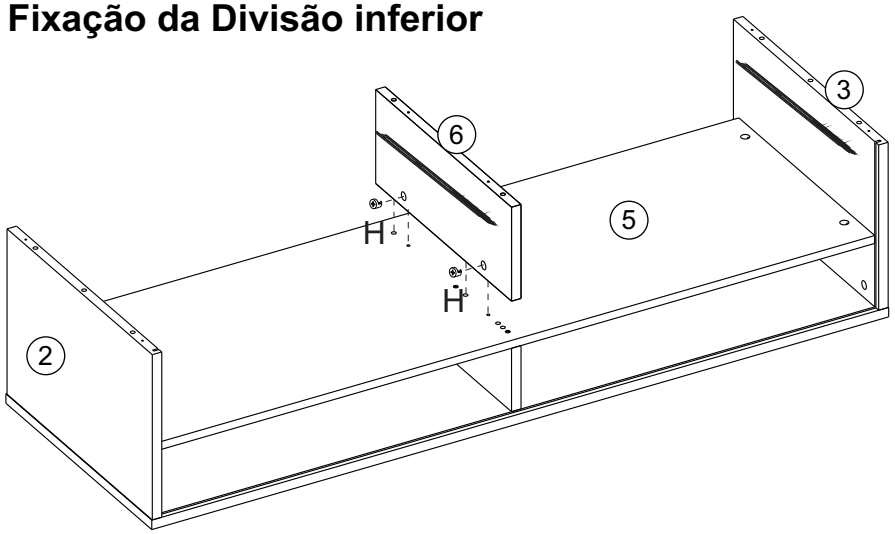

❽ Fixar o Fundo montado

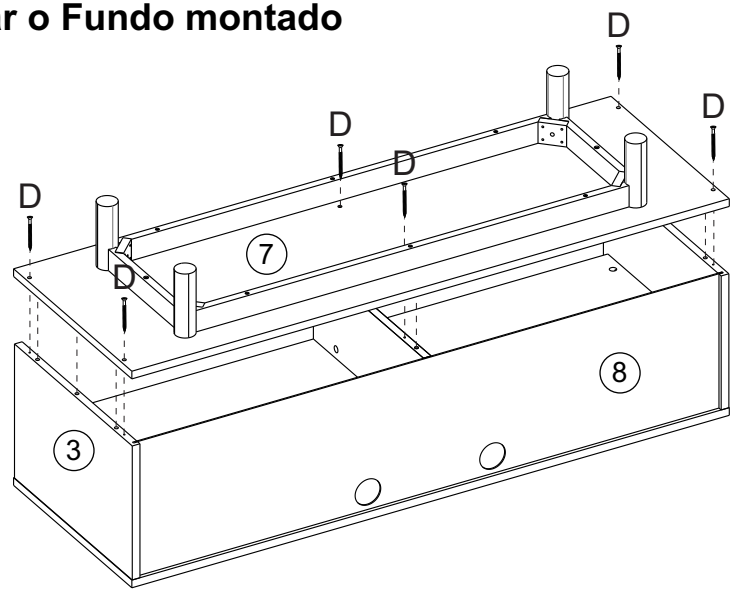

❼ Encaixar o Traseiro

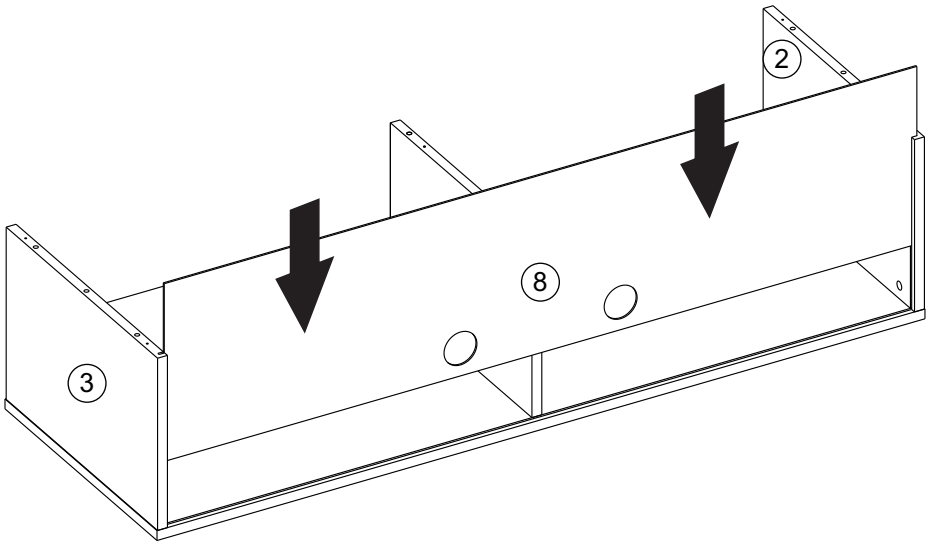

❾ Fixação dos Feltros

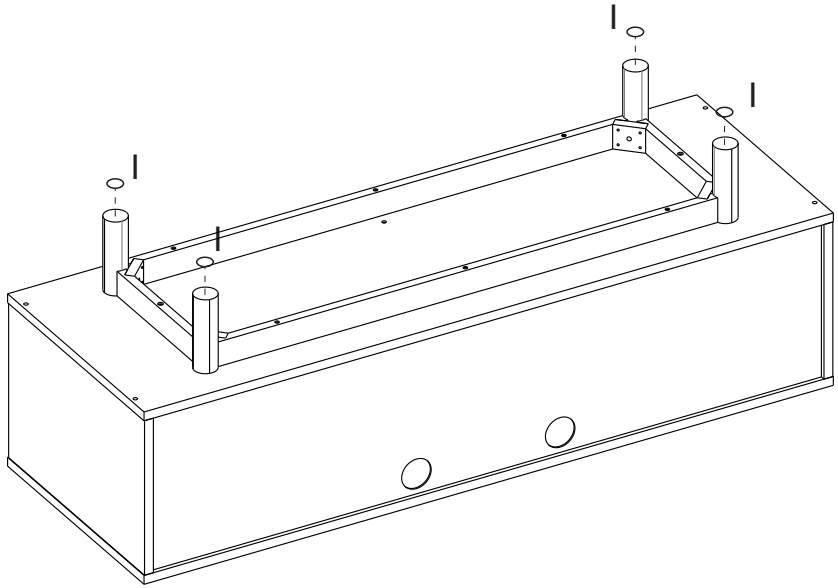

⑩ Montagem da Gaveta

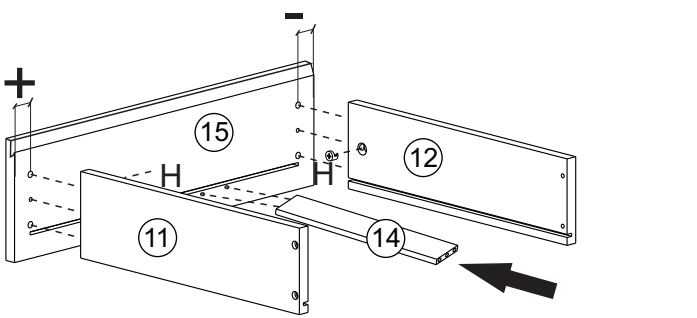

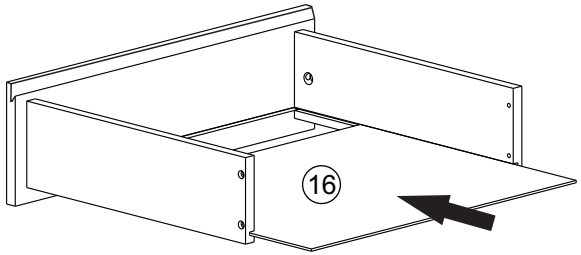

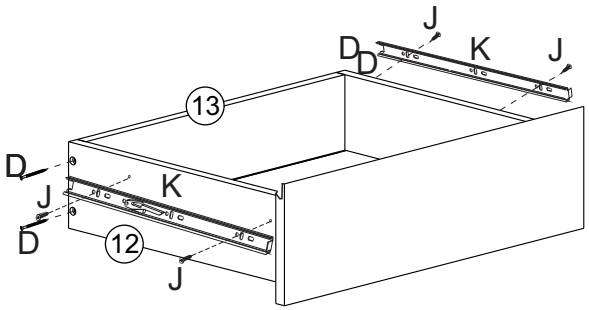

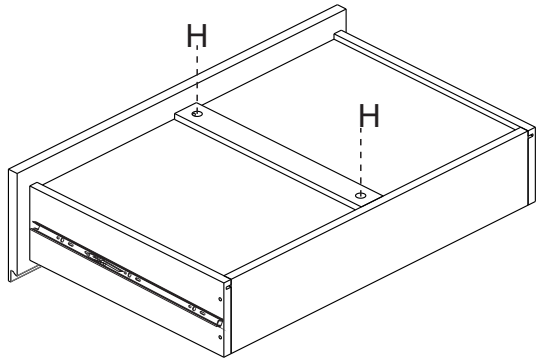

⑪ Montagem da Gaveta

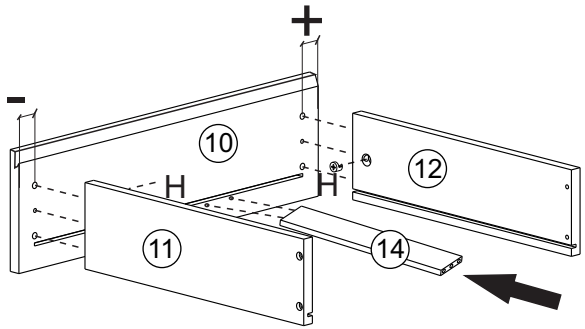

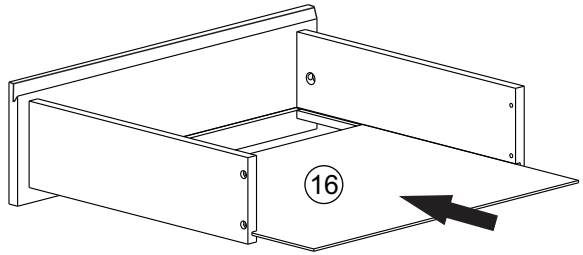

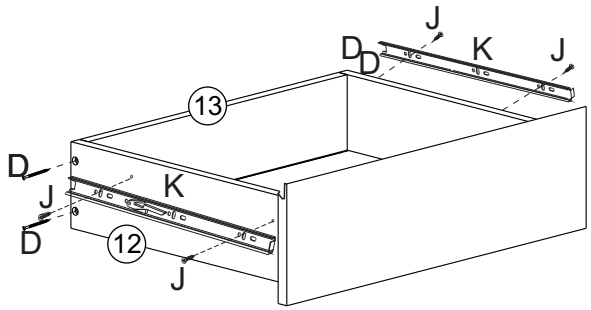

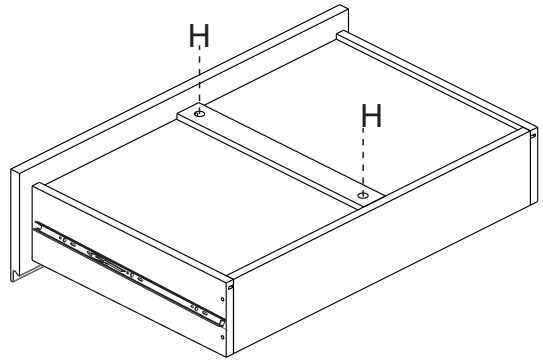

⓬ Colocação das Gavetas

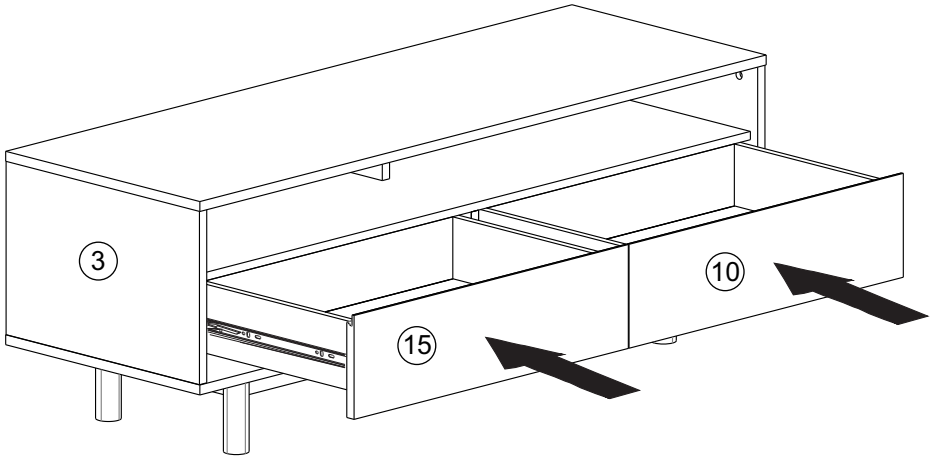

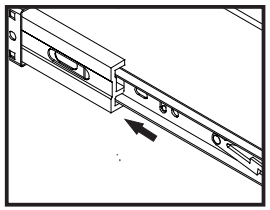

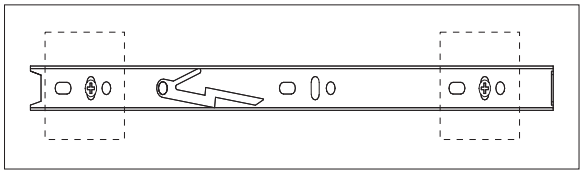

Para retirar parte da corrediça - para fixar nas laterais das gavetas - é necessário movimentar o aplique de plástico que encontra-se no verso da mesma.

PASSO 1: Mover o aplique para cima e segurar, ao mesmo tempo puxe a parte removível da corrediça. Segue exemplo:

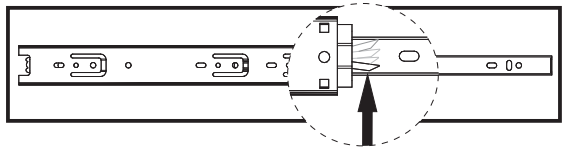

PASSO 2: Após fixo nas gavetas e nas laterais do móvel, encaixar a gaveta nas corrediças fixas nas laterais, empurrando-a.

<u>Espaço livre na vertical</u>: Retire a gaveta, desparafuse a corrediça na lateral direita e esquerda da gaveta. Regule conforme a necessidade e parafuse novamente. Coloque novamente a gaveta no móvel, caso a folga esteja correta favor retirar a novamente a gaveta e aplicar mais (um) 1 parafuso na corrediça, usando o furo fixo conforme desenho abaixo.

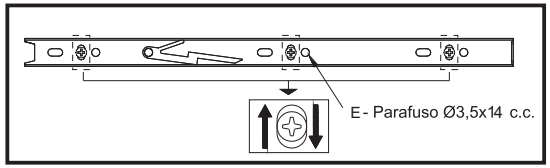
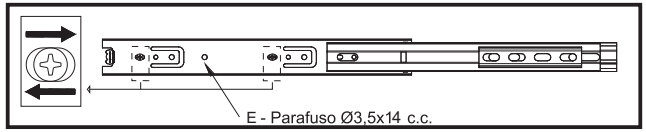
<u>Espaço livre na horizontal</u>: Retire a gaveta, desparafuse a corrediça na lateral do móvel, regule conforme a necessidade e parafuse novamente.
Coloque novamente a gaveta no móvel, caso a folga esteja correta favor retirar novamente a gaveta e aplicar mais (um) parafuso na corrediça, usando o furo fixo conforme desenho.